Gerätebezeichnung

LW 121

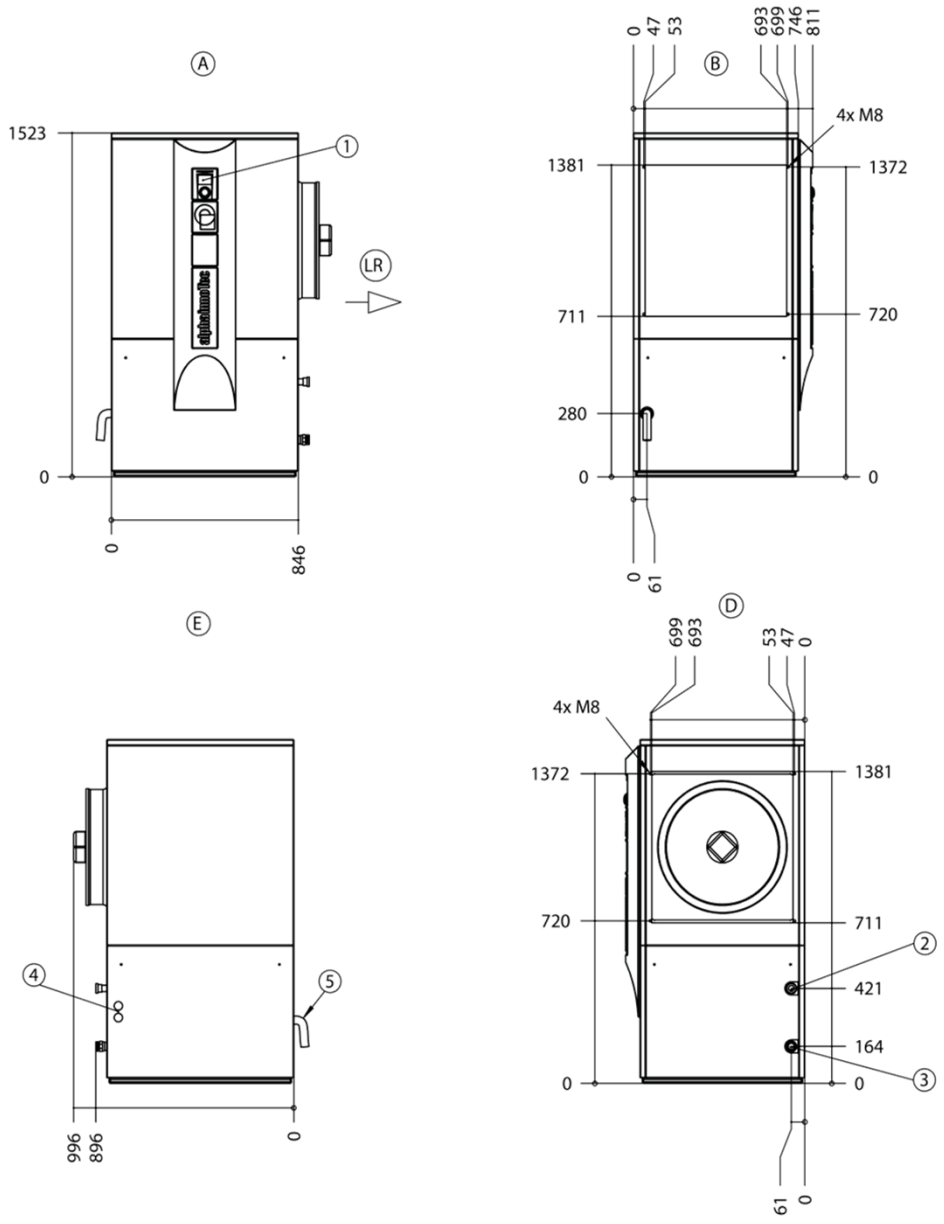

Legende:

A	=	Vorderansich
B	=	Seitenansicht von links
D	=	Seitenansicht von rechts
E	=	Rückansicht
LR	=	Luftrichtung
1	=	Bedienteil
2	=	Heizwasser Austritt (Vorlauf) DIN ISO 228 G 1" AG
3	=	Heizwasser Eintritt (Rücklauf) DIN ISO 228 G 1" AG
4	=	Durchführungen für Elektro-/Fühlerkabel
5	=	Kondensatschlauch ø i 30mm, 1m Länge ab Gerät