Aussparungsplan EPP

28.09.2018

Eckaufstellung lang, Ausblas rechts

LWCV 82R1/3

Ansicht:

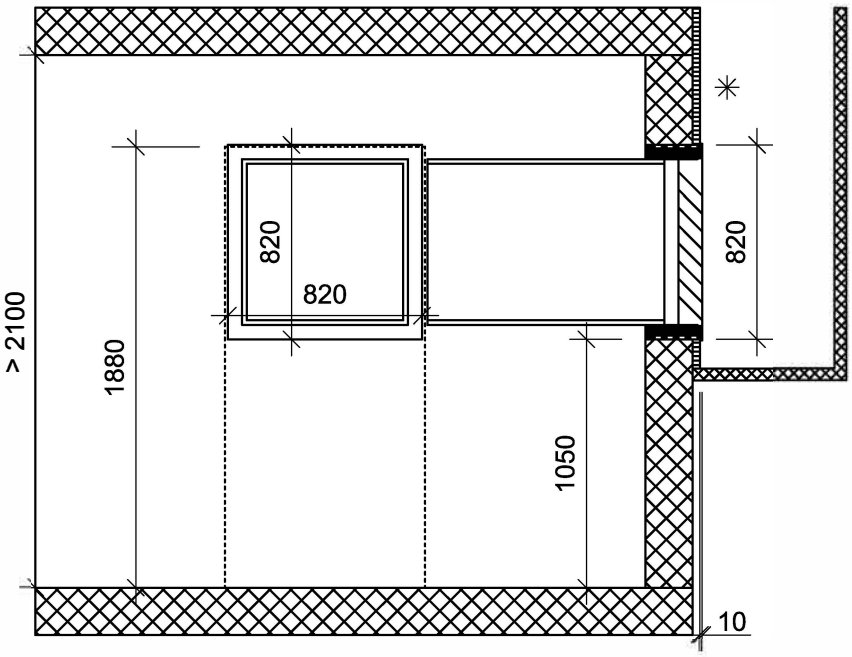

Achtung:
Höhenmasse ab fertig Boden oder Sockel

✳ Empfehlung
min. 30mm Isolation

Wanddurchführung
10mm über fertig Aussenfassade stehen lassen

Grundriss:

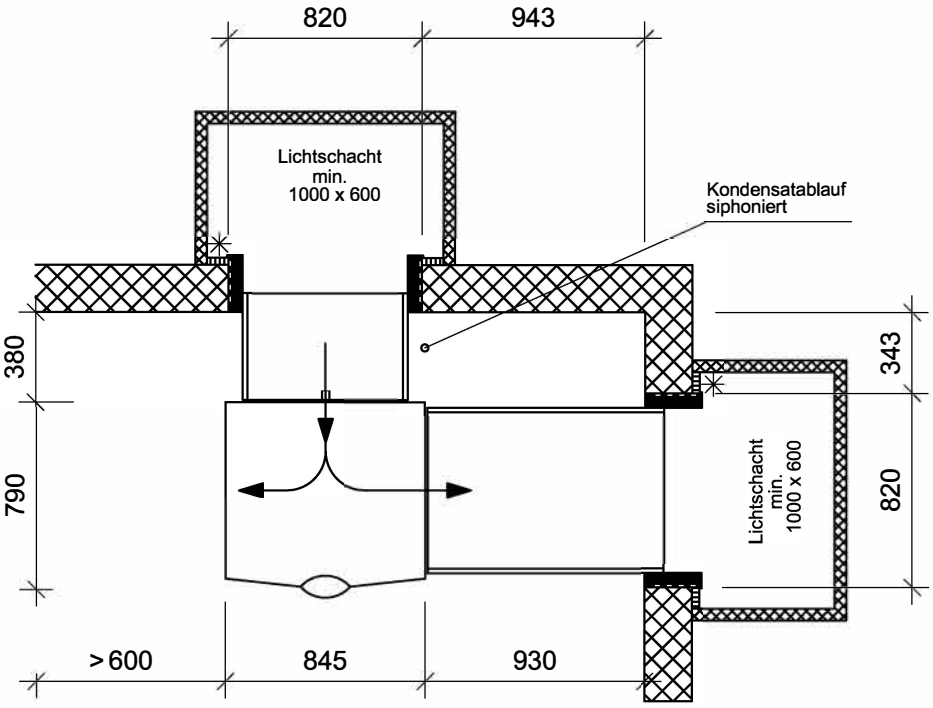

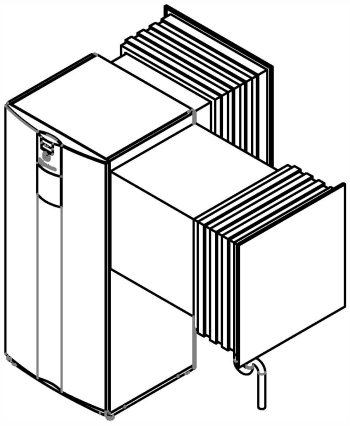

Aussparungsplan EPP

28.09.2018

Eckaufstellung kurz, Ausblas rechts

LWCV 82R1/3

Ansicht:

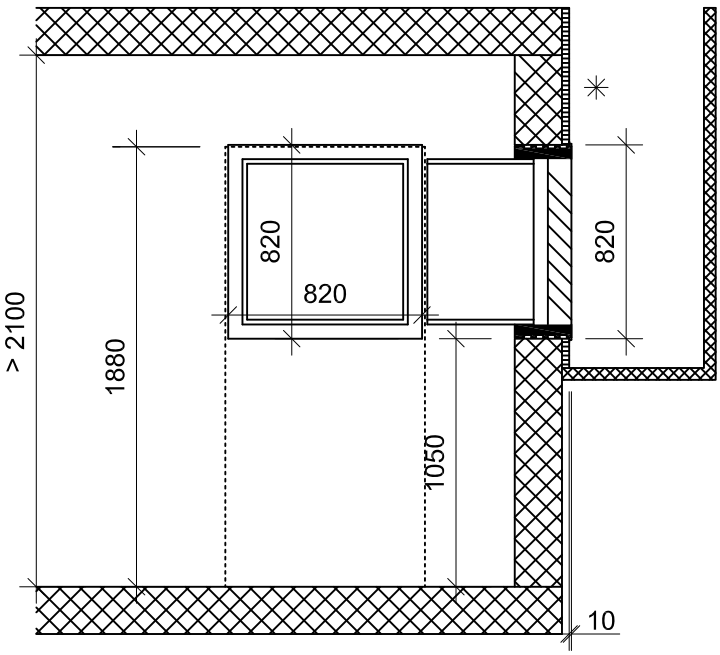

Achtung:
Höhenmasse ab fertig Boden oder Sockel

✳ Empfehlung
min. 30mm Isolation

Wanddurchführung 10mm über fertig Aussenfassade stehen lassen

Platzsparende Aufstellung:
Bei dieser Aufstellung wird die Gerätezugänglichkeit auf der Ausblasseite und damit der Installations- und Servicekomfort eingeschränkt. Für umfangreichere Service-arbeiten kann es erforderlich sein, das Gerät auszubauen.

Grundriss:

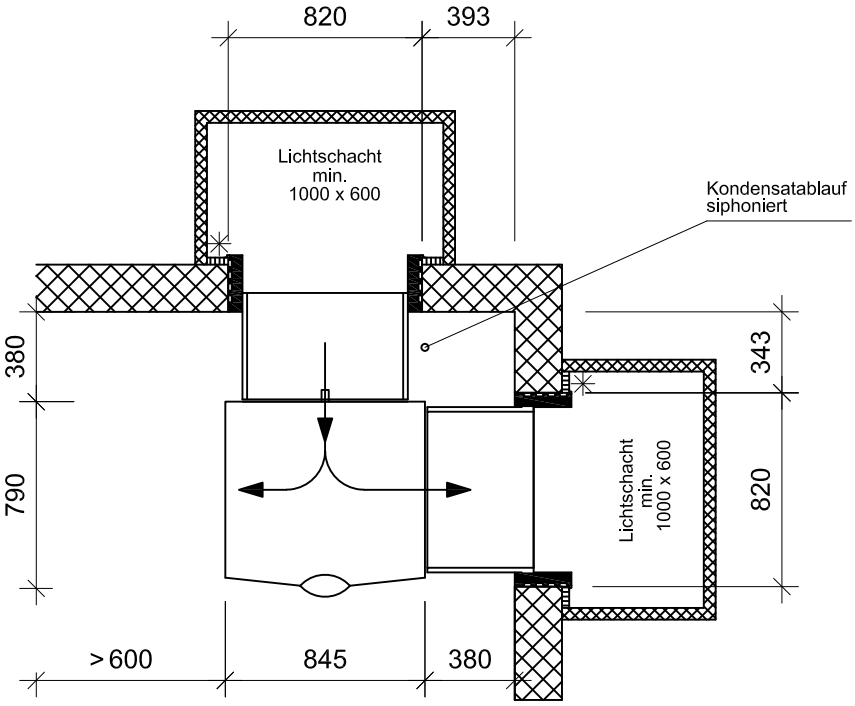

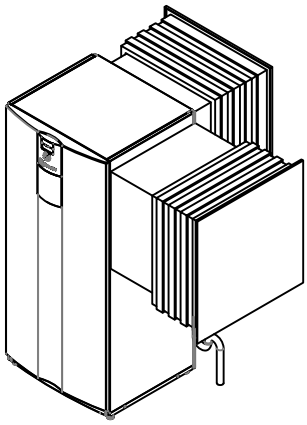

Aussparungsplan EPP

28.09.2018

Eckaufstellung lang, Ausblas links

LWCV 82R1/3

Ansicht:

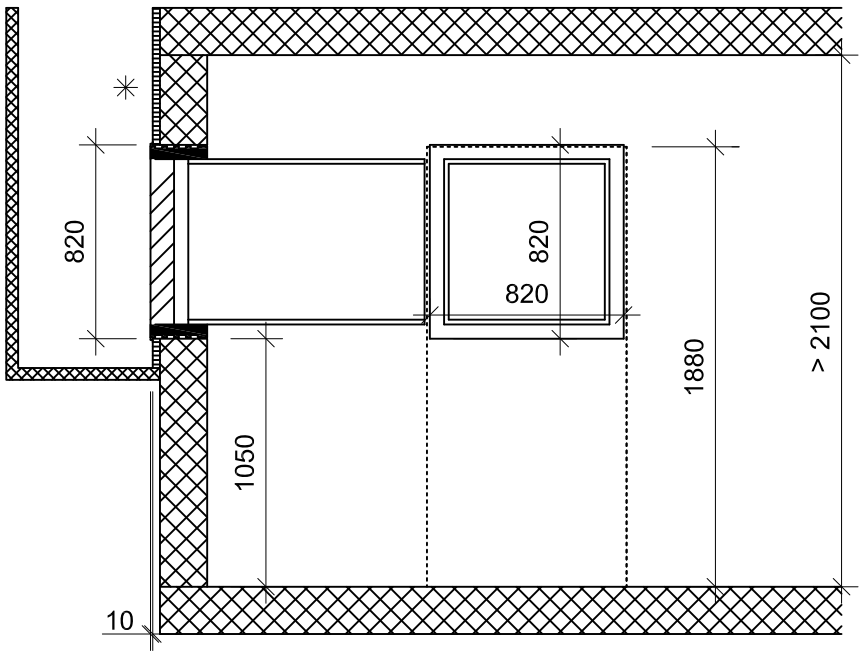

Achtung:
Höhenmasse ab fertig Boden oder Sockel

✳ Empfehlung
min. 30mm Isolation

Wanddurchführung
10mm über fertig Aussenfassade stehen lassen

Grundriss:

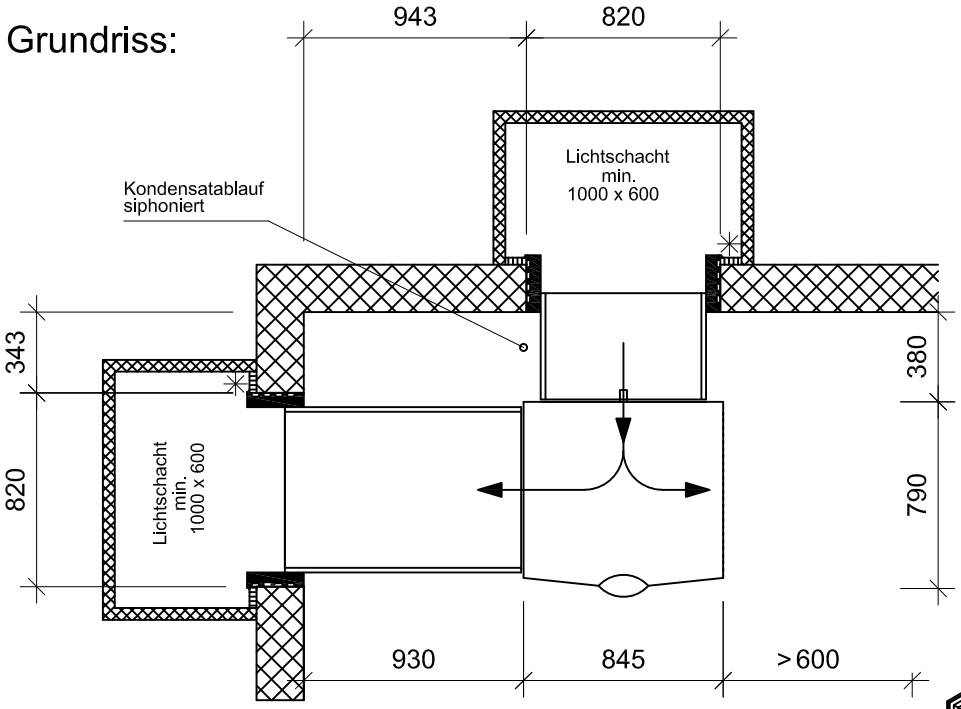

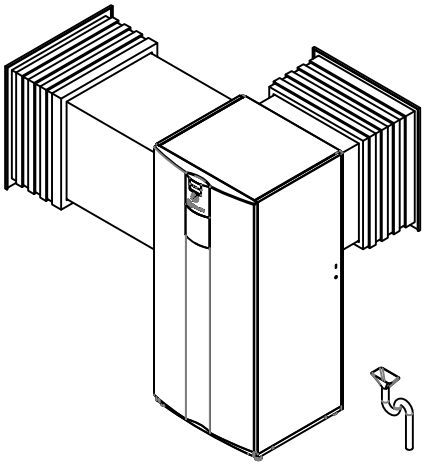

Aussparungsplan EPP

28.09.2018

Eckaufstellung kurz, Ausblas links

LWCV 82R1/3

Ansicht:

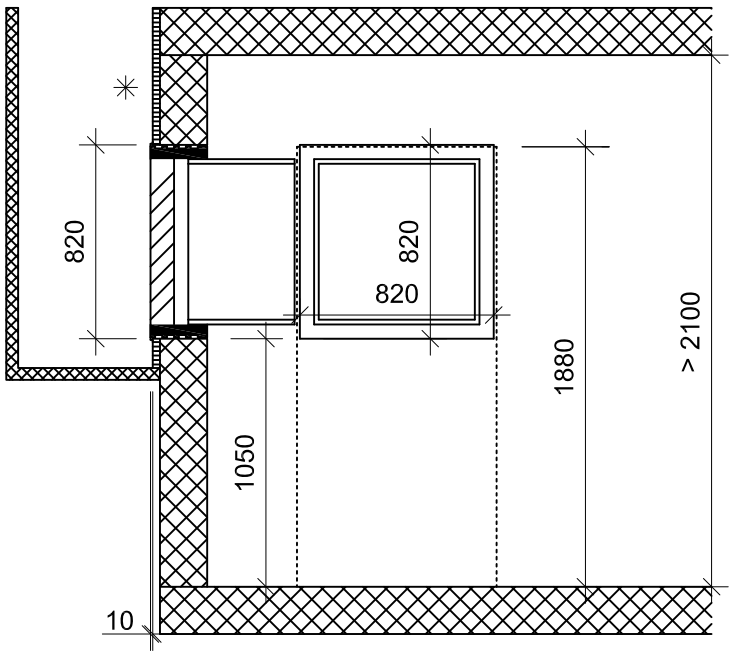

Achtung:
Höhenmasse ab fertig Boden oder Sockel

✳ Empfehlung
min. 30mm Isolation

Wanddurchführung 10mm über fertig Aussenfassade stehen lassen

Platzsparende Aufstellung:
Bei dieser Aufstellung wird die Gerätezugänglichkeit auf der Ausblasseite und damit der Installations- und Servicekomfort eingeschränkt. Für umfangreichere Service-arbeiten kann es erforderlich sein, das Gerät auszubauen.

Grundriss:

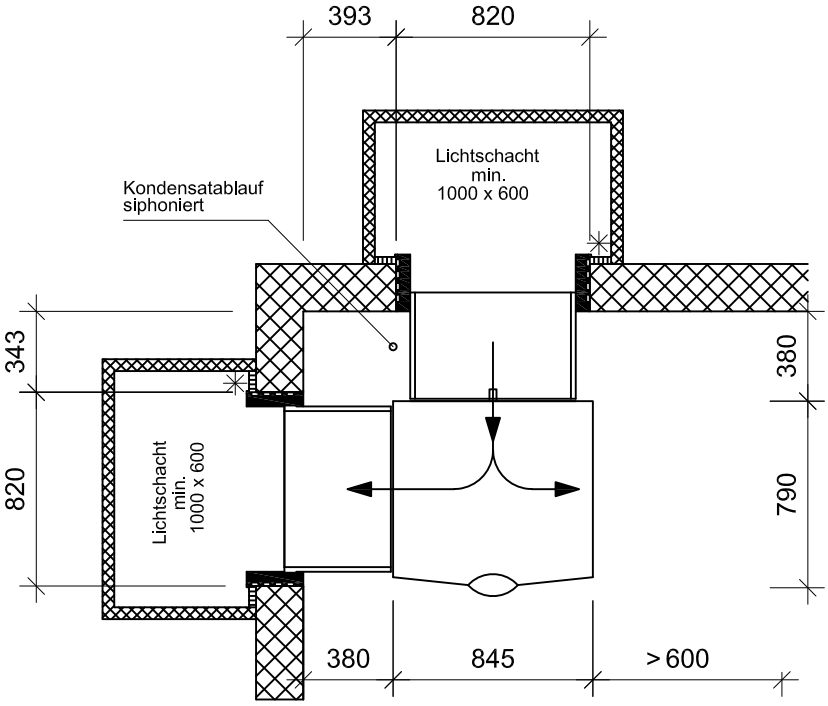

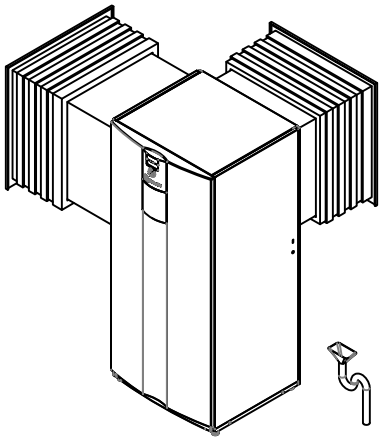

Aussparungsplan EPP

28.09.2018

Fassadenaufstellung lang, Ausblas rechts

LWCV 82R1/3

Ansicht:

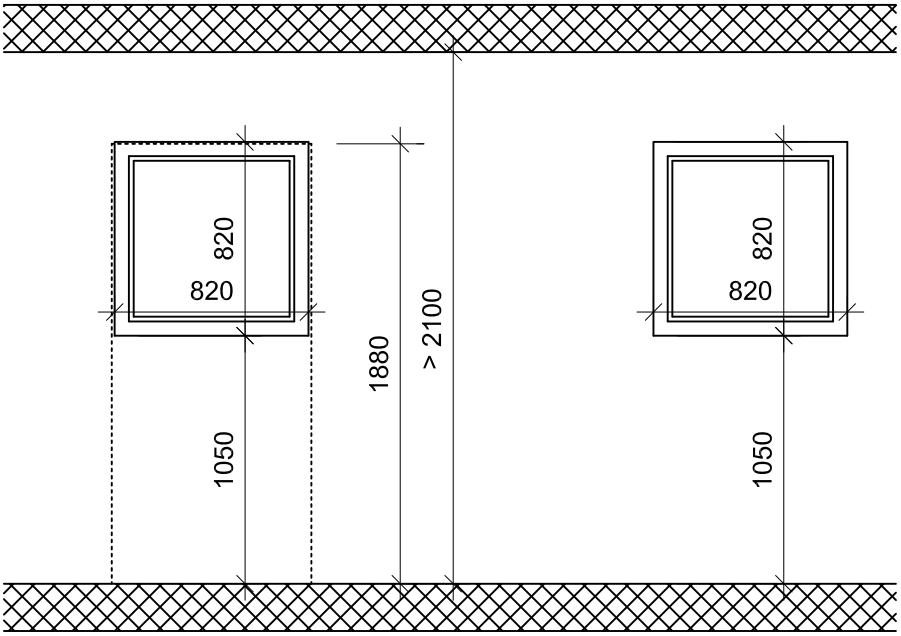

Achtung:
Höhenmasse ab fertig Boden oder Sockel

✳ Empfehlung
min. 30mm Isolation

Wanddurchführung 10mm über fertig Aussenfassade stehen lassen

Grundriss:

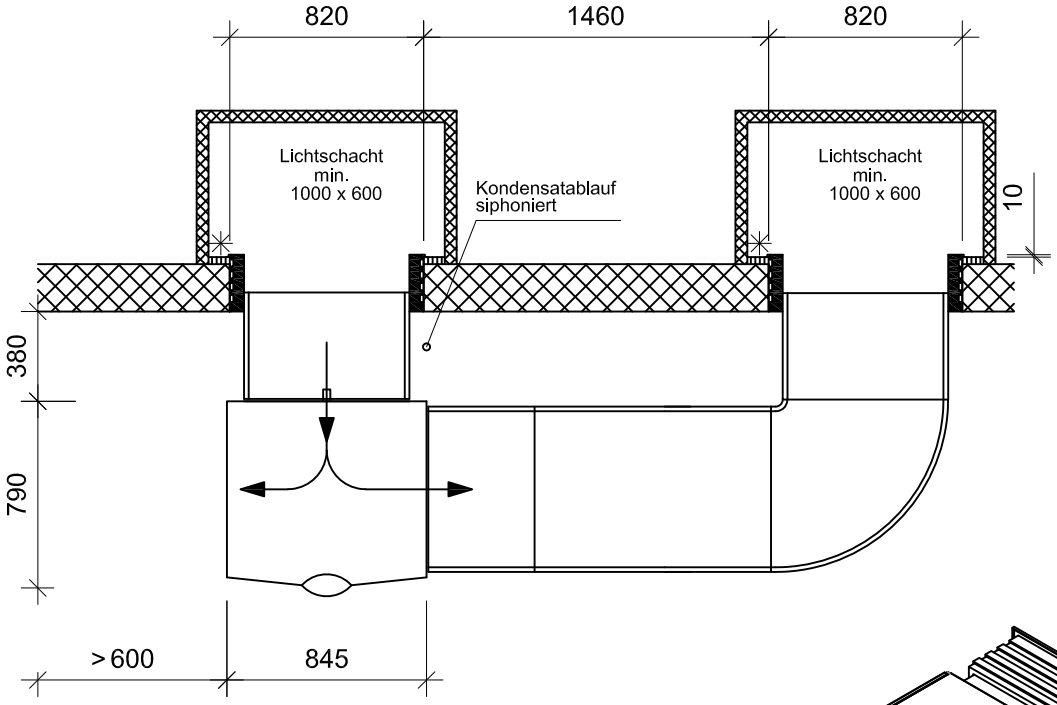

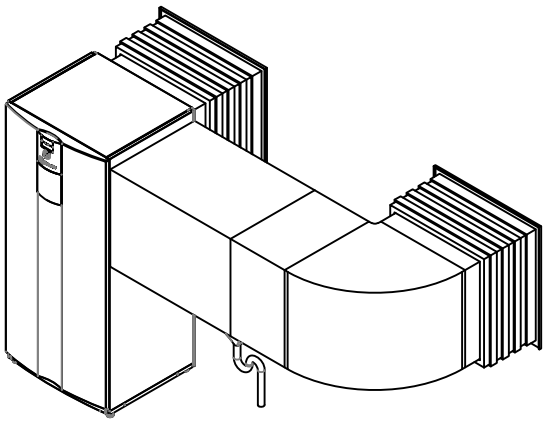

Aussparungsplan EPP

28.09.2018

Fassadenaufstellung kurz, Ausblas rechts

LWCV 82R1/3

Ansicht:

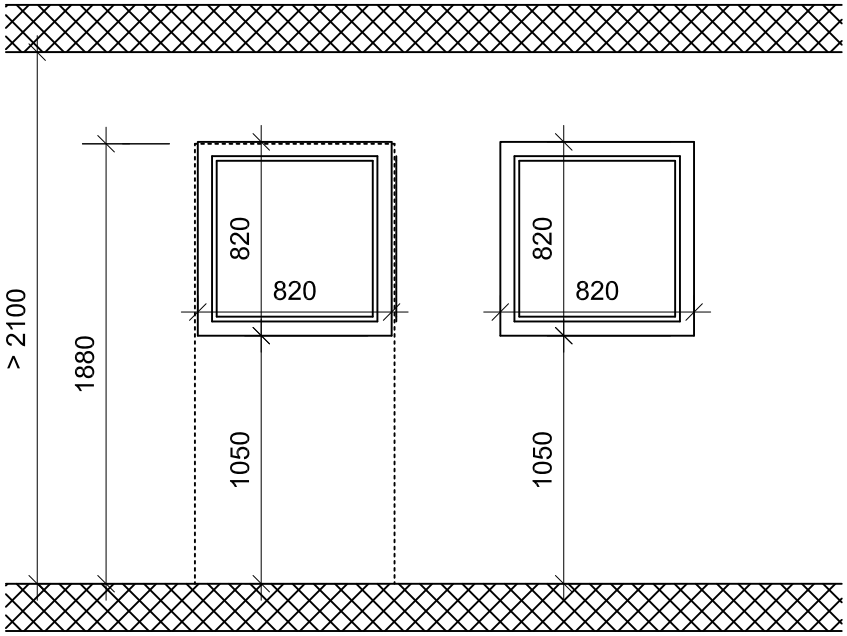

Achtung:
Höhenmasse ab fertig Boden oder Sockel

✳ Empfehlung
min. 30mm Isolation

Wanddurchführung
10mm über fertig Aussenfassade stehen lassen

Lufttechnische Trennung
Höhe 1000 über Luftschachtoberkannte

Grundriss:

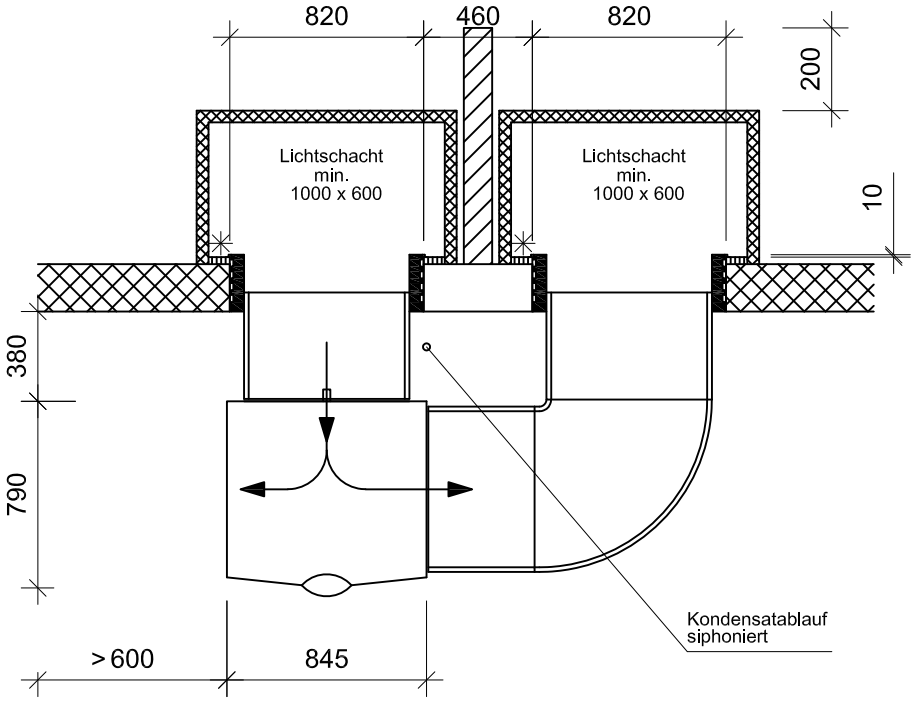

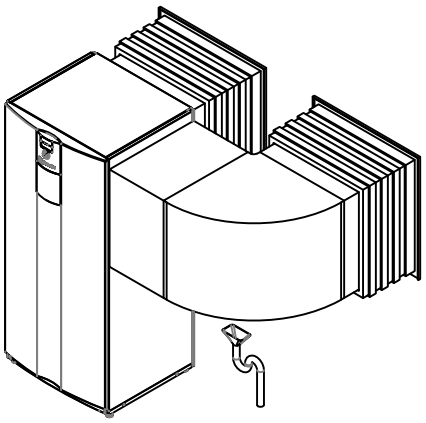

Aussparungsplan EPP

28.09.2018

Fassadenaufstellung kurz, Ausblas links

LWCV 82R1/3

Ansicht:

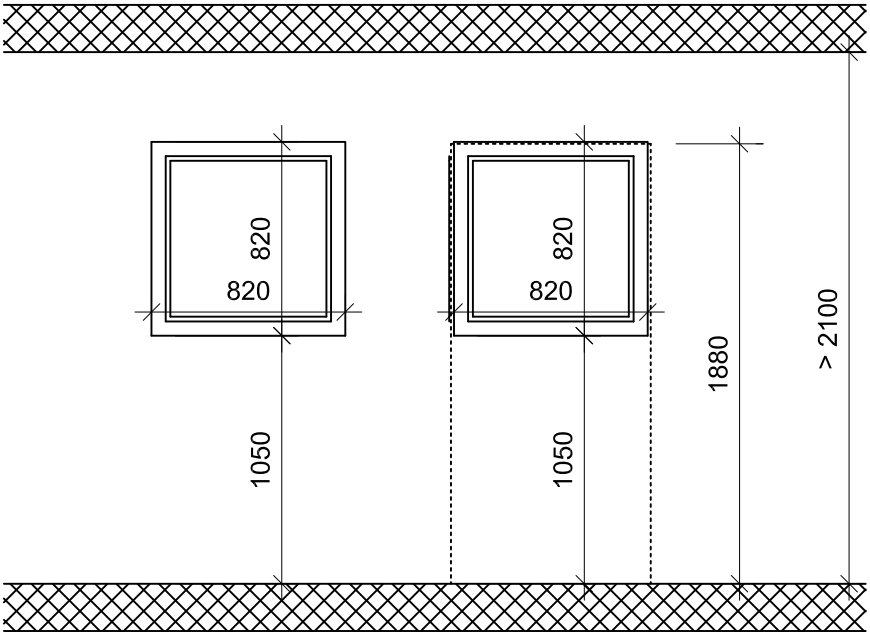

Achtung:
Höhenmasse ab fertig Boden oder Sockel

✳ Empfehlung
min. 30mm Isolation

Wanddurchführung
10mm über fertig Aussenfassade stehen lassen

Lufttechnische Trennung
Höhe 1000 über Luftschachtoberkannte

Grundriss:

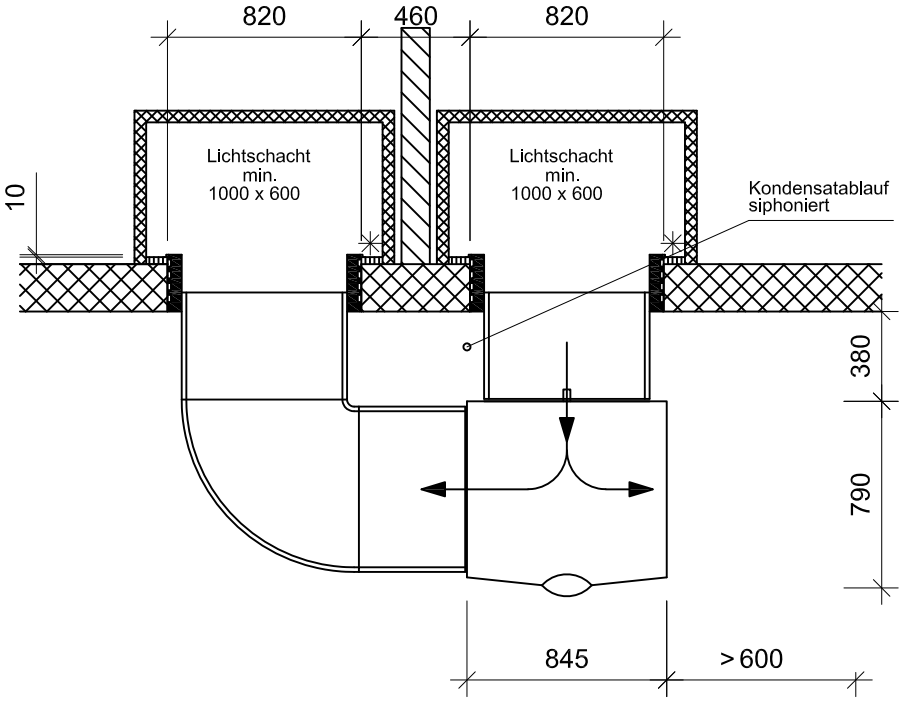

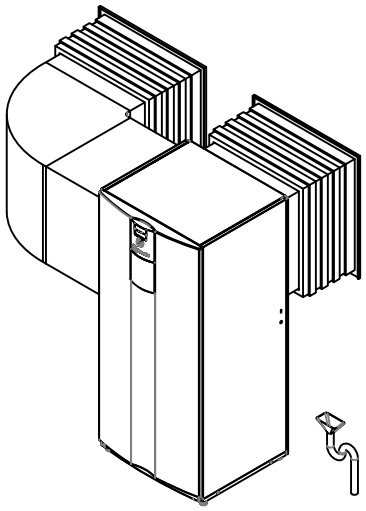

Aussparungsplan EPP

28.09.2018

Fassadenaufstellung lang, Ausblas links

LWCV 82R1/3

Ansicht:

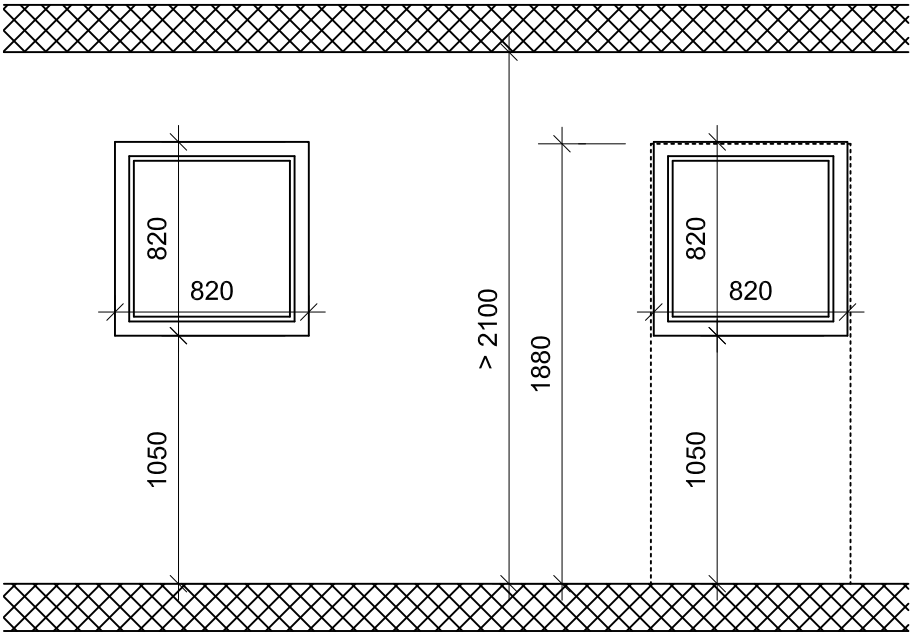

Achtung:
Höhenmasse ab fertig Boden oder Sockel

✳ Empfehlung
min. 30mm Isolation

Wanddurchführung
10mm über fertig Aussenfassade stehen lassen
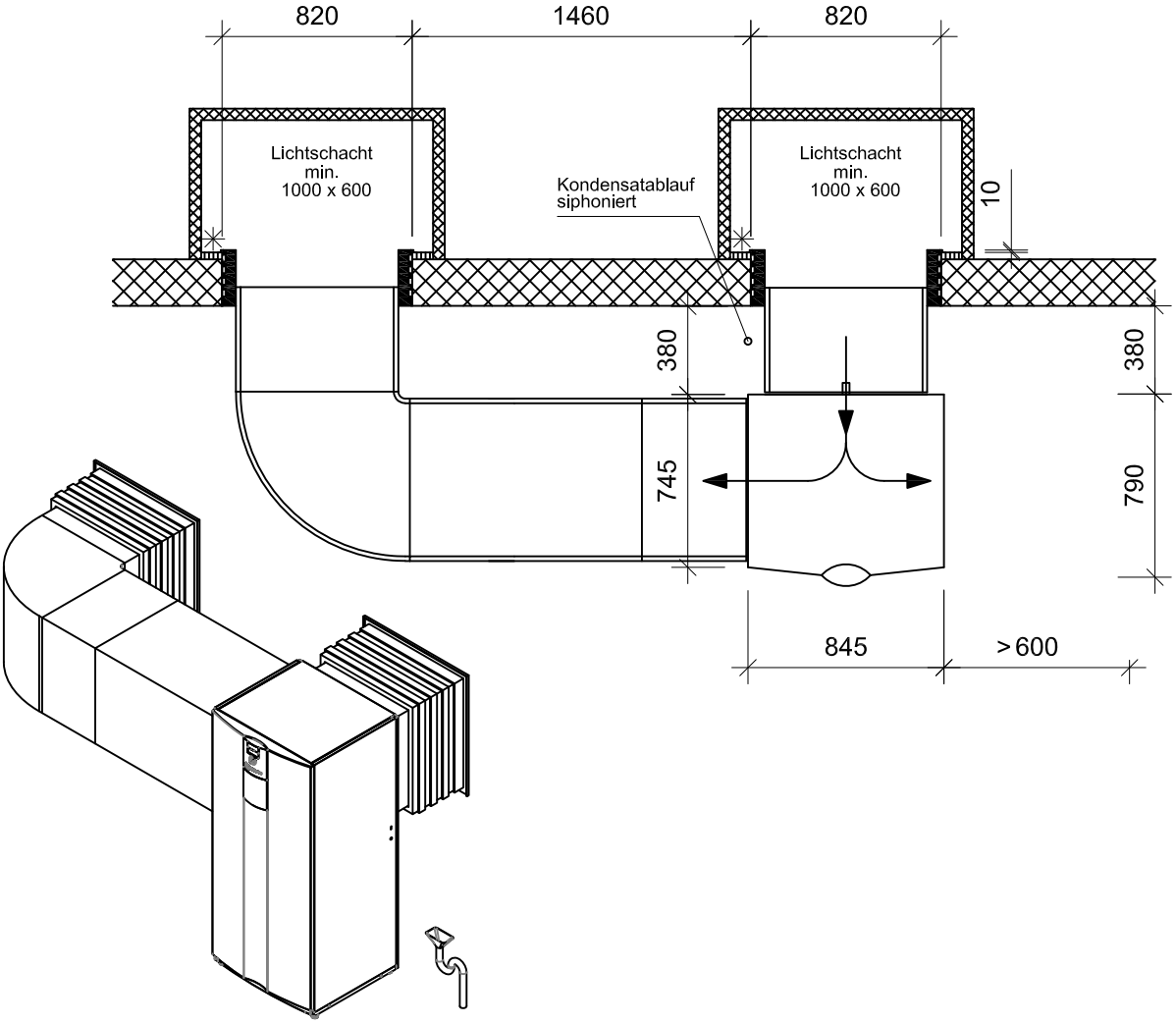
Grundriss: