Eckaufstellung rechts

LW 380

Ansicht:

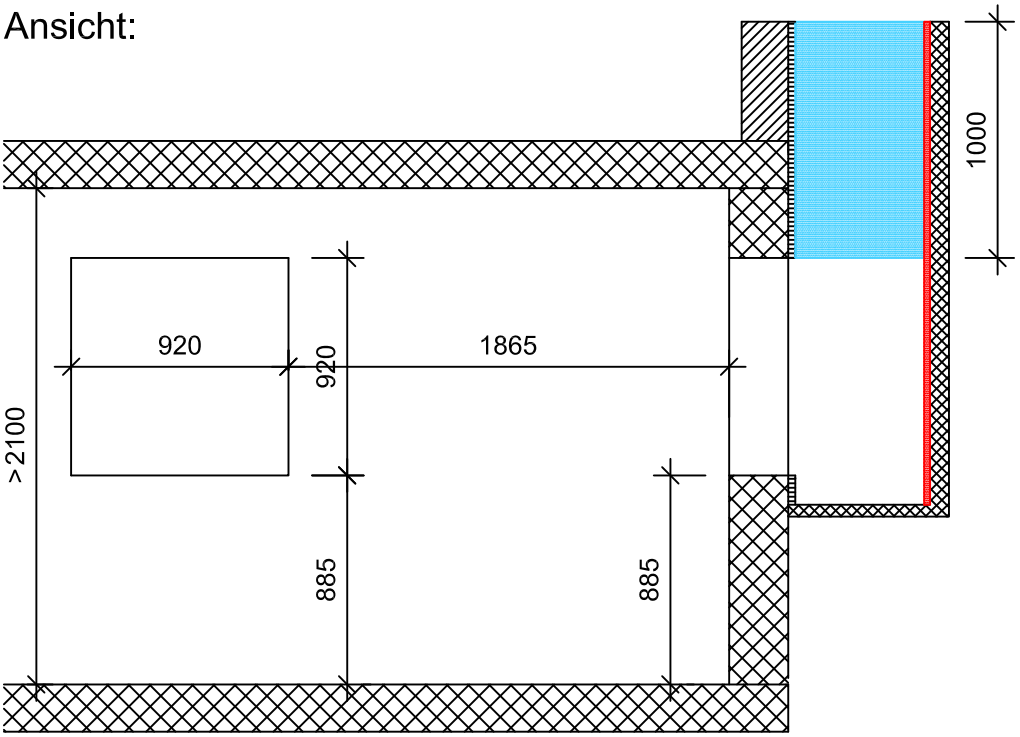

Achtung:
Höhenmasse ab fertig Boden oder Sockel

✳ Empfehlung
min. 30mm Isolation

DS:
Schalldämmatte mit Metallplatte H = 30mm

Erforderliche Türbreite:
900mm

Grundriss:

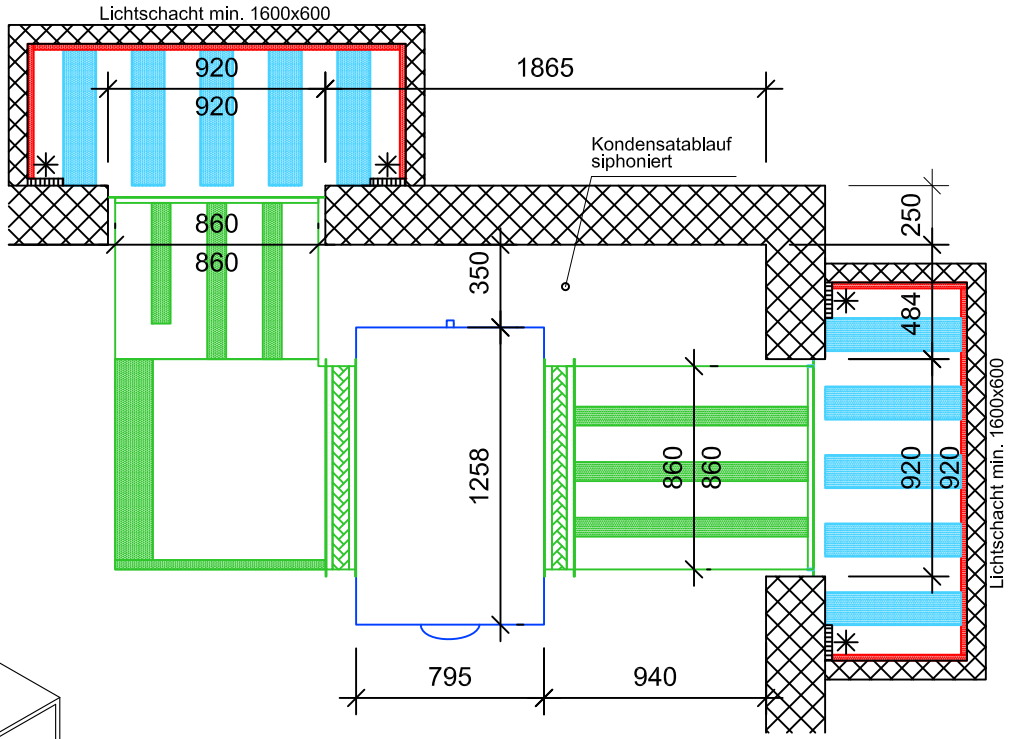

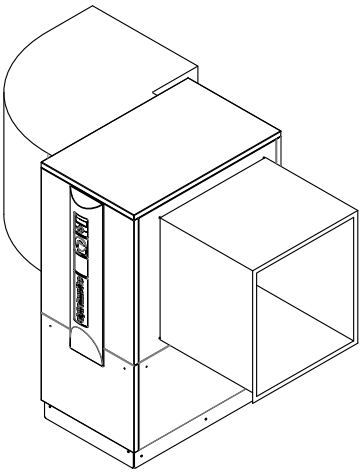

Schallreduktionen:
Stufe 1: Schalldämmkanal = -10dB(A)
Stufe 2: Auskleiden Lichtschacht = -3.5dB(A)
Stufe 3: Schalldämmkulissen in LS = -9dB(A)

Total alle 3 Massnahmen: -22.5dB(A)

Eckaufstellung links

LW 380

Ansicht:

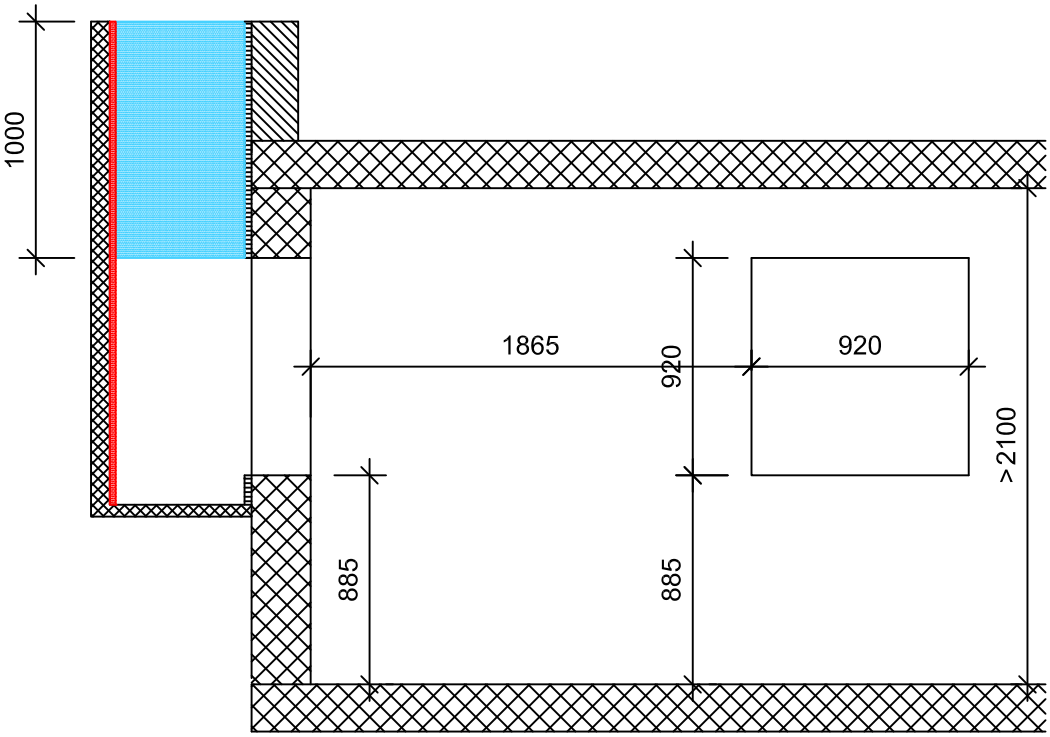

Achtung:
Höhenmasse ab fertig Boden oder Sockel

✳ Empfehlung
min. 30mm Isolation

DS:
Schalldämmatte mit Metallplatte H = 30mm

Erforderliche Türbreite:
900mm

Grundriss:

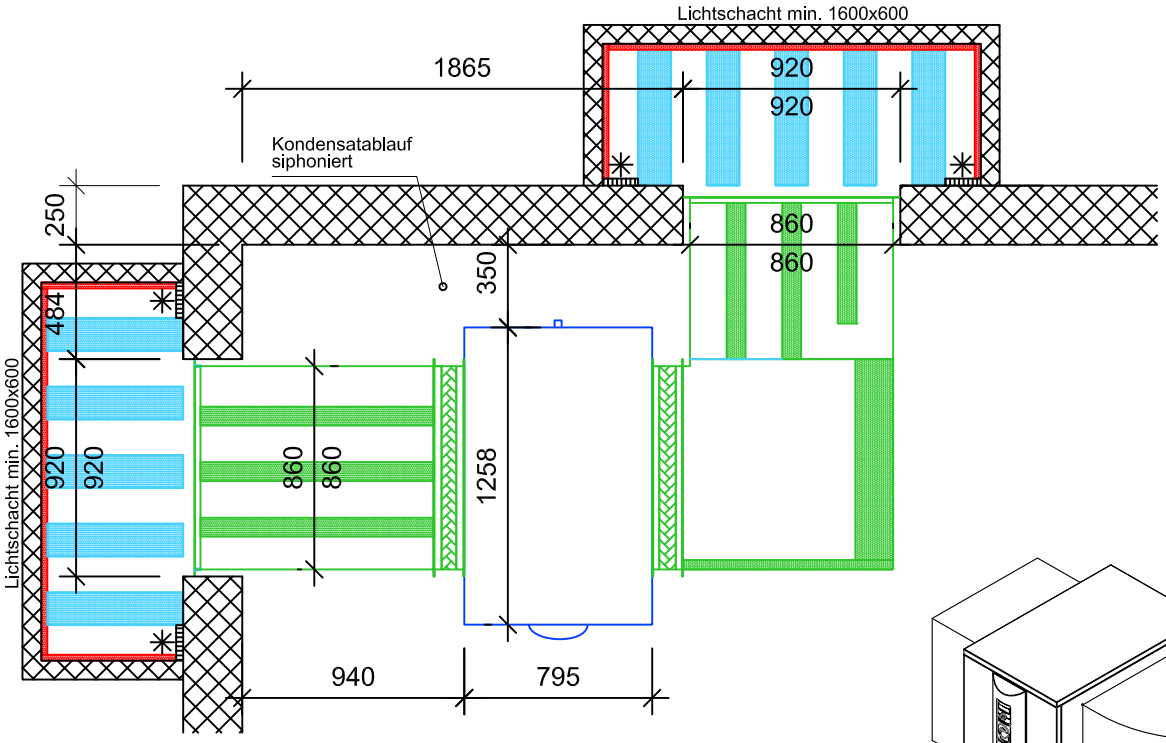

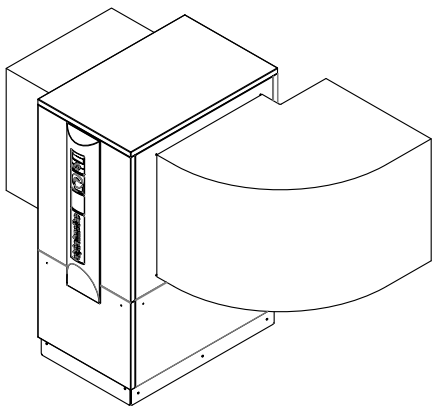

Schallreduktionen:
Stufe 1: Schalldämmkanal = -10dB(A)
Stufe 2: Auskleiden Lichtschacht = -3.5dB(A)
Stufe 3: Schalldämmkulissen in LS = -9dB(A)

Total alle 3 Massnahmen: -22.5dB(A)

Fassadenaufstellung kurz

LW 380

Ansicht:

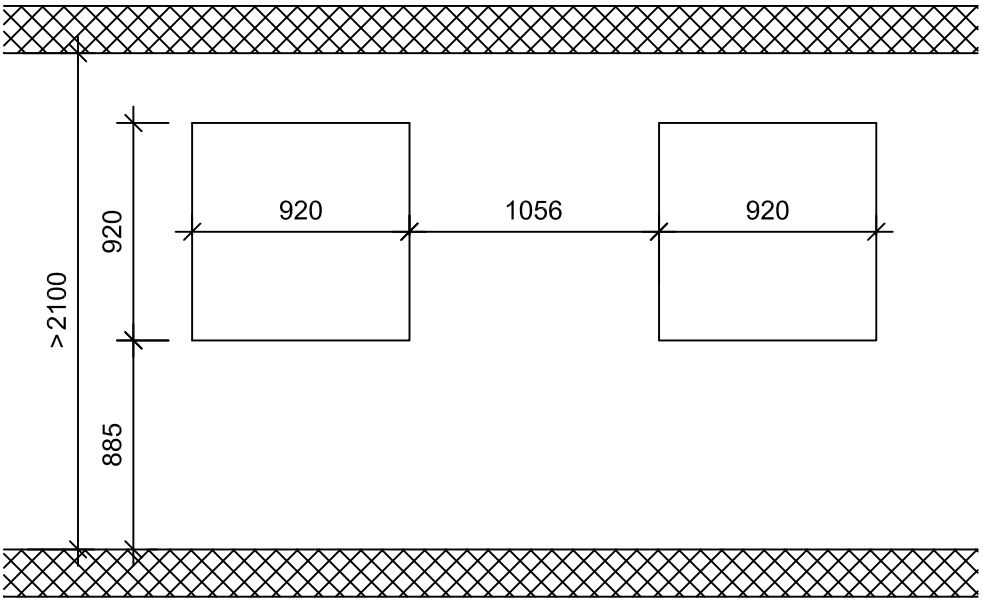

Achtung:
Höhenmasse ab fertig Boden oder Sockel

✳ Empfehlung
min. 30mm Isolation

DS:
Schalldämmatte mit Metallplatte H = 30mm

Erforderliche Türbreite:
900mm

Grundriss:

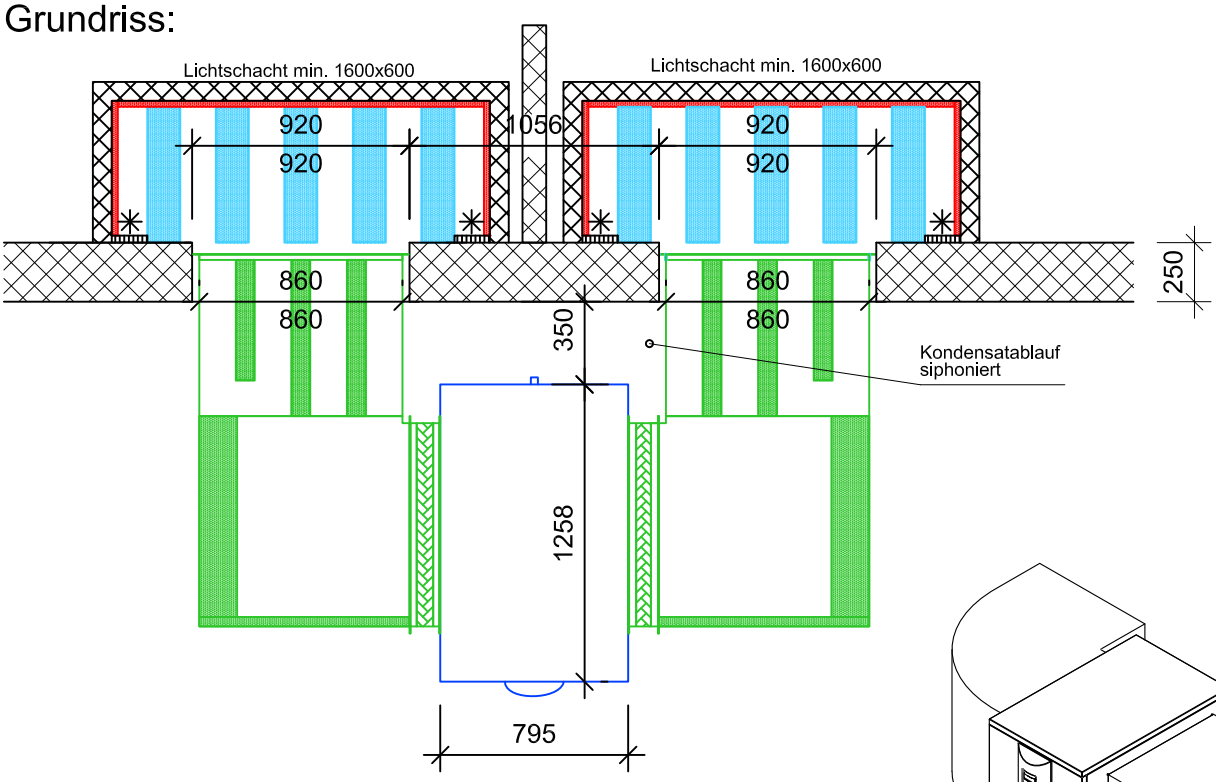

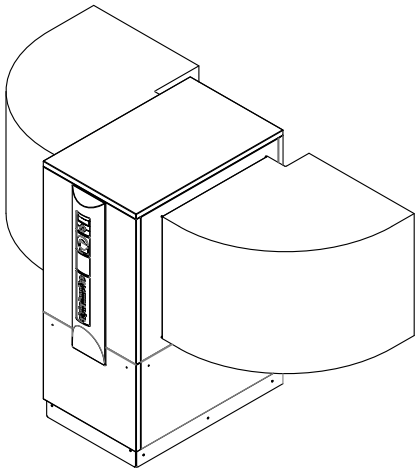

Schallreduktionen:
Stufe 1: Schalldämmkanal = -11dB(A)
Stufe 2: Auskleiden Lichtschacht = -3.5dB(A)
Stufe 3: Schalldämmkulissen in LS = -9dB(A)

Total alle 3 Massnahmen: -23.5dB(A)

Fassadenaufstellung lang rechts

LW 380

Ansicht:

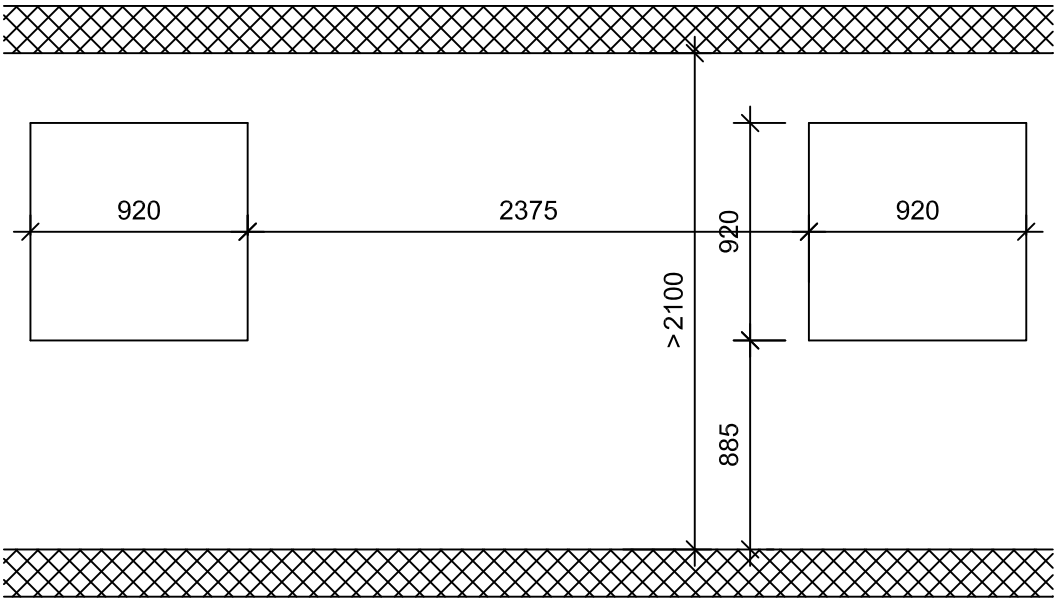

Achtung:
Höhenmasse ab fertig Boden oder Sockel

✳ Empfehlung
min. 30mm Isolation

DS:
Schalldämmatte mit Metallplatte H = 30mm

Erforderliche Türbreite:
900mm

Grundriss:

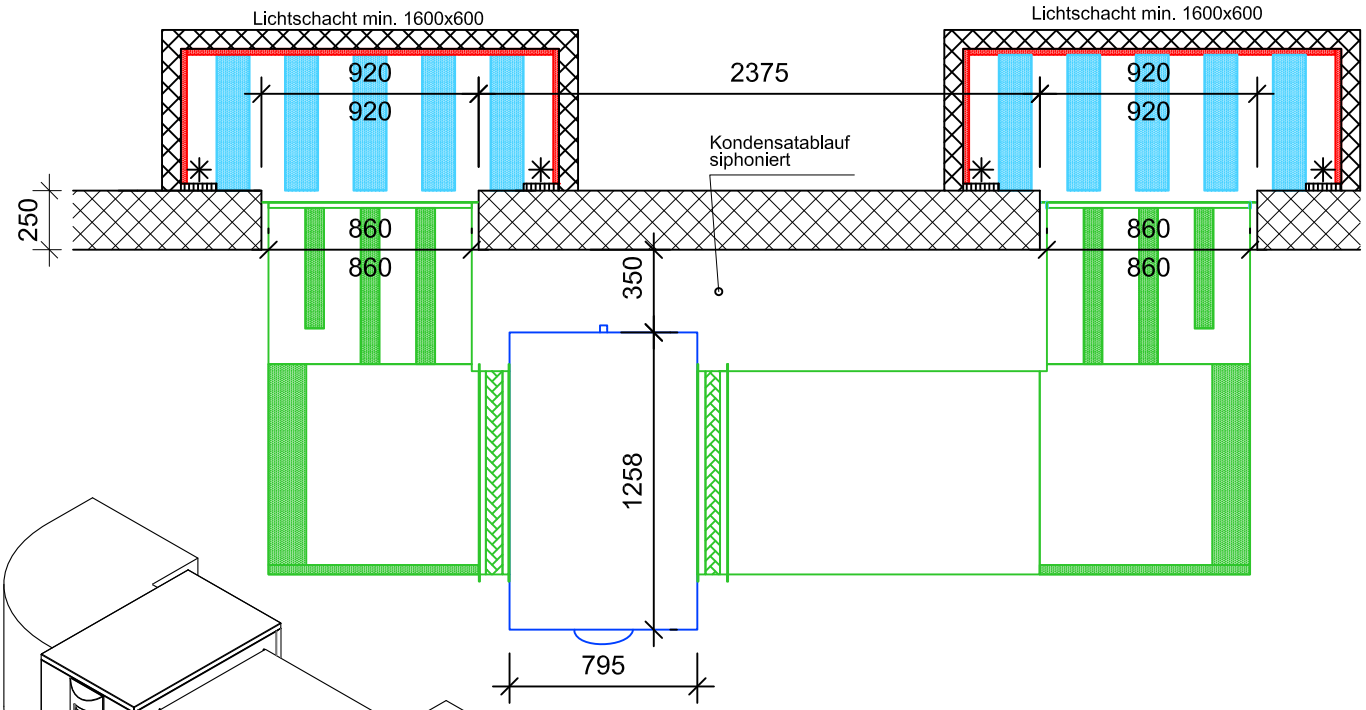

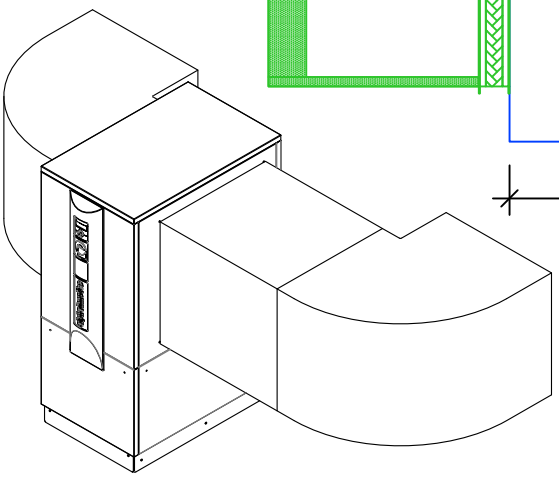

Schallreduktionen:
Stufe 1: Schalldämmkanal = -11dB(A)
Stufe 2: Auskleiden Lichtschacht = -3.5dB(A)
Stufe 3: Schalldämmkulissen in LS = -9dB(A)

Total alle 3 Massnahmen: -23.5dB(A)

Fassadenaufstellung lang links

LW 380

Ansicht:

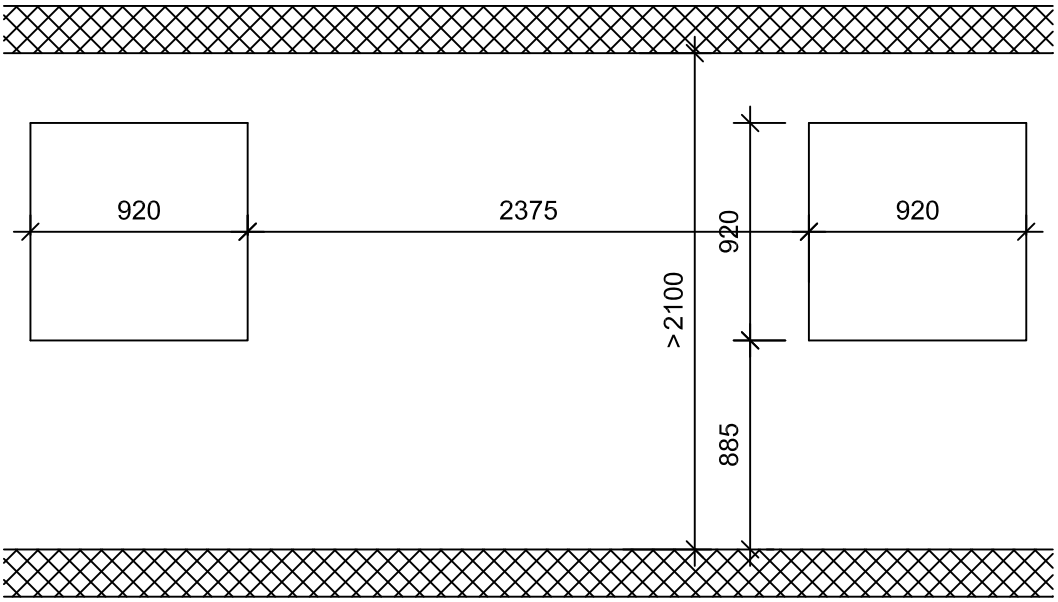

Achtung:
Höhenmasse ab fertig Boden oder Sockel

✳ Empfehlung
min. 30mm Isolation

DS:
Schalldämmatte mit Metallplatte H = 30mm

Erforderliche Türbreite:
900mm

Grundriss:

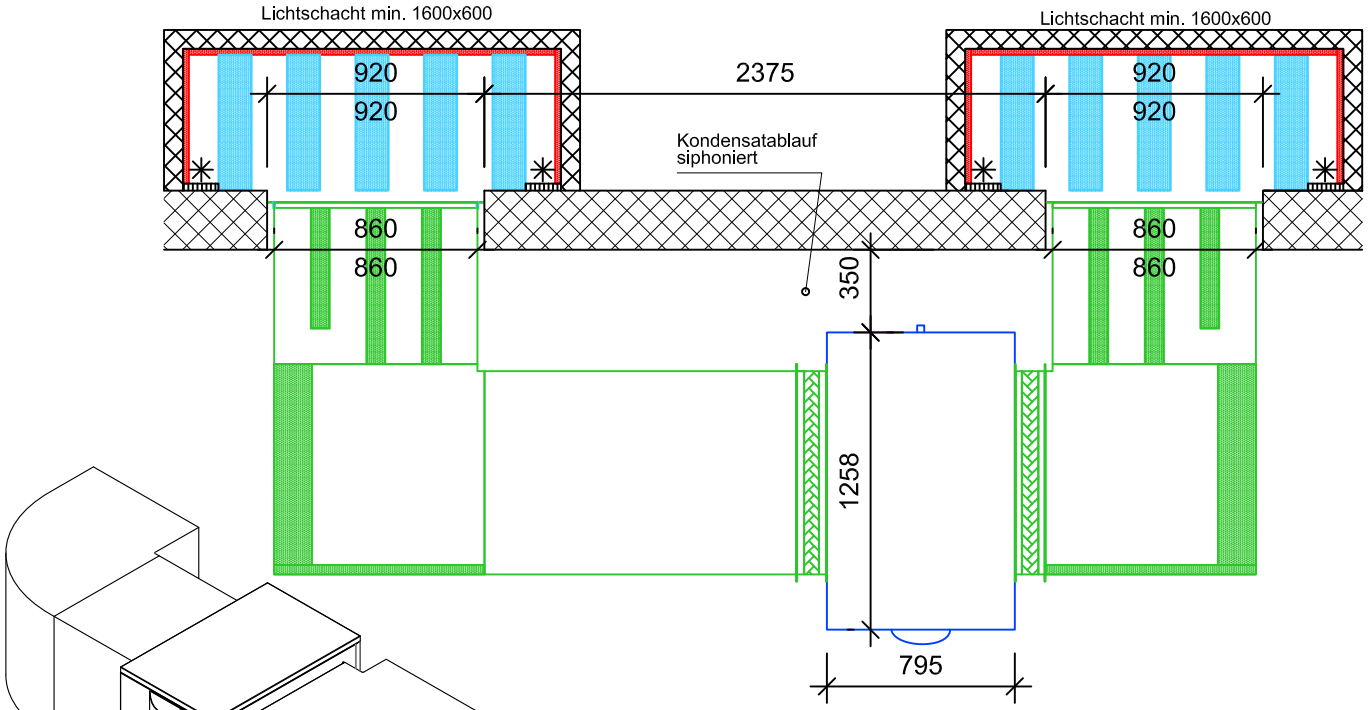

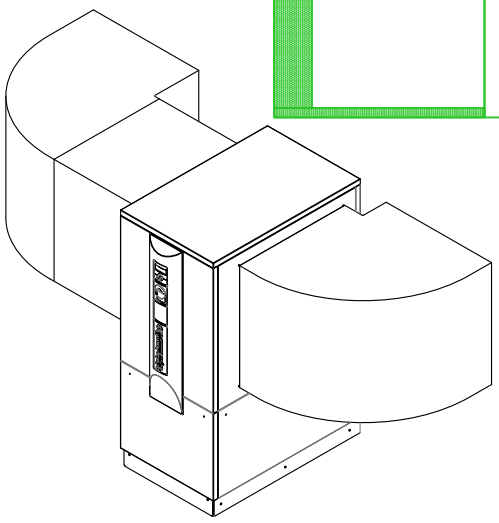

Schallreduktionen:
Stufe 1: Schalldämmkanal = -11dB(A)
Stufe 2: Auskleiden Lichtschacht = -3.5dB(A)
Stufe 3: Schalldämmkulissen in LS = -9dB(A)

Total alle 3 Massnahmen: -23.5dB(A)