Gerätebezeichnung

LWAV 122R3

Anschlusset vertikal

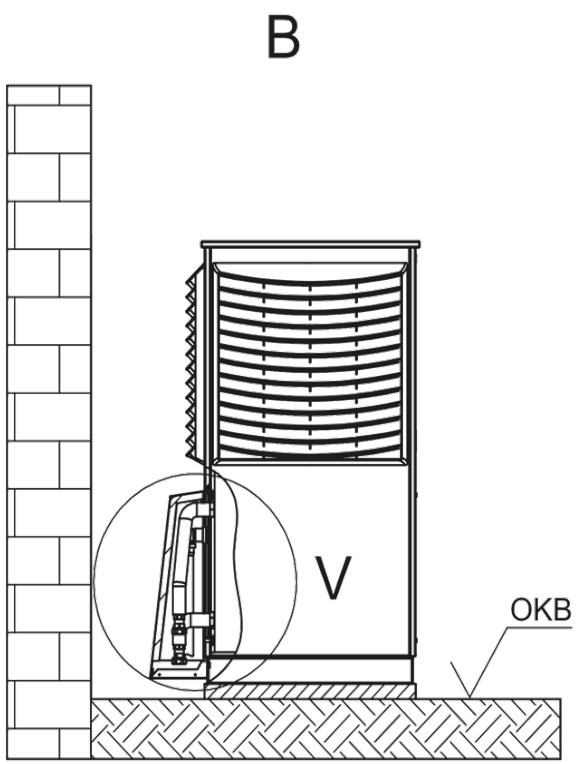

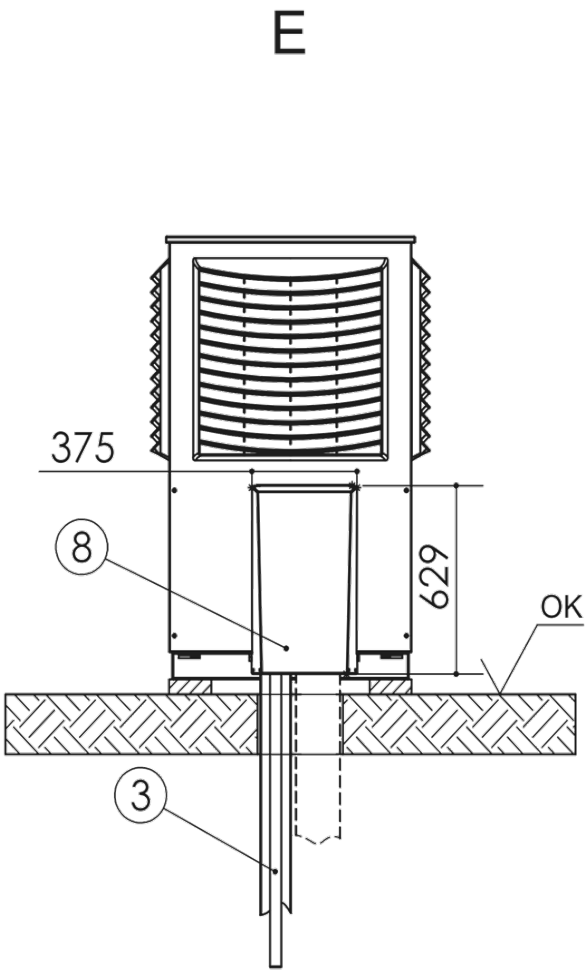

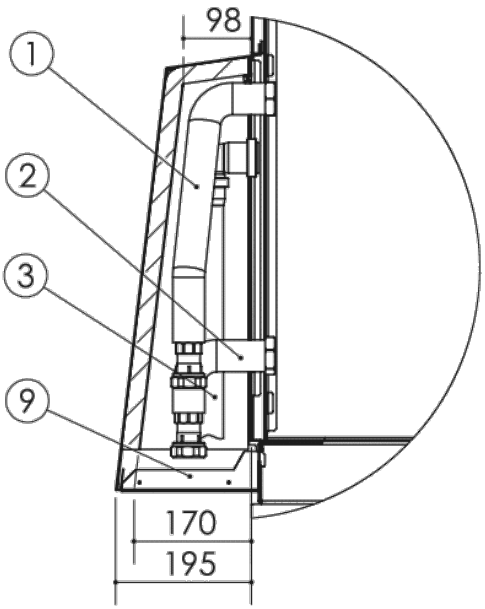

Legende:

B	=	Seitenansicht von links
E	=	Rückansicht
V	=	Detailansicht vertikales Anschlussset
1	=	Heizwasser Austritt (Vorlauf)
2	=	Heizwasser Eintritt (Rücklauf)
3	=	Kondensatablaufrohr DN40
8	=	Haube vertikales Anschlussset
9	=	Bodenteil Haube
OKB	=	Oberkante Boden