Sockelplan

10.10.2018

Gerätebezeichnung

LW 161H-A/V

Ansicht:

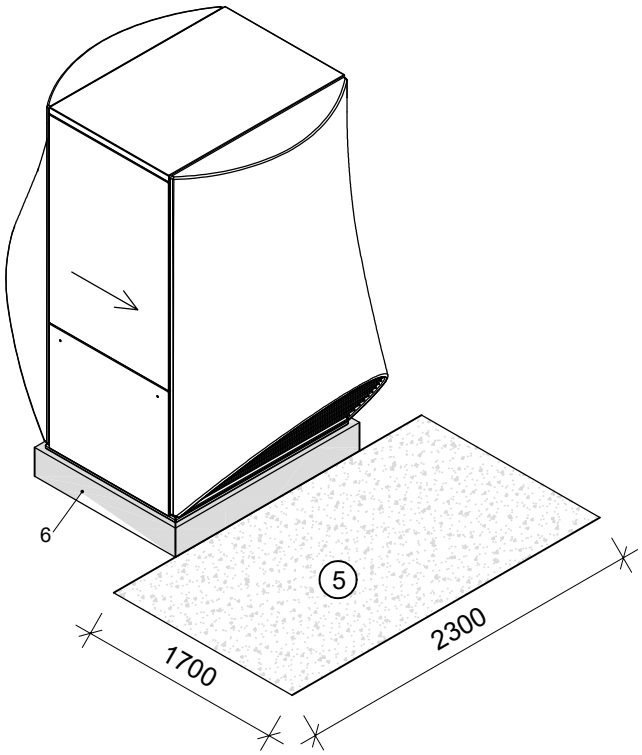

Grundriss:

Mindestabstand

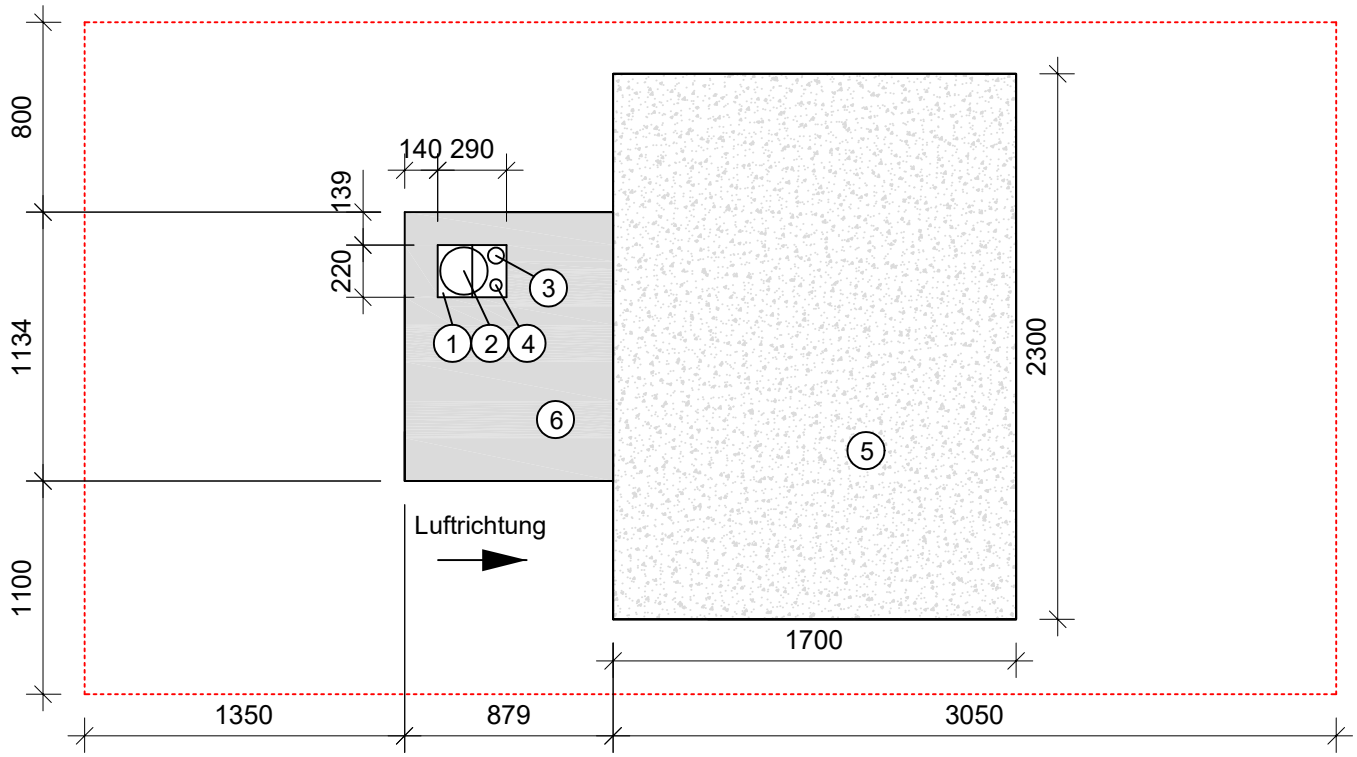

Legende:

1	Aussparung im Sockel, nach der Montage ist die Aussparung auszugiessen
2	Kunststoffrohr ins Haus für VL/RL D=200mm, das Rohr soll ca. 10mm über den Sockel geführt werden
3a	Leerrohr für Last-Elektrokabel D=50mm, das Rohr soll ca. 10mm über den Sockel geführt werden
3b	Leerrohr für Modbuskabel D=35mm, das Rohr soll ca. 10mm über den Sockel geführt werden
4	Kondensatwasserablauf D=50mm, muss Frostsicher weggeführt werden
5	Wasserdurchlässige Fläche (z.B. Kies) im Luftaustrittbereich
6	Sockel