Sockelplan ohne BKS

Gerätebezeichnung

Hybrox 11 / 16

Grundriss:

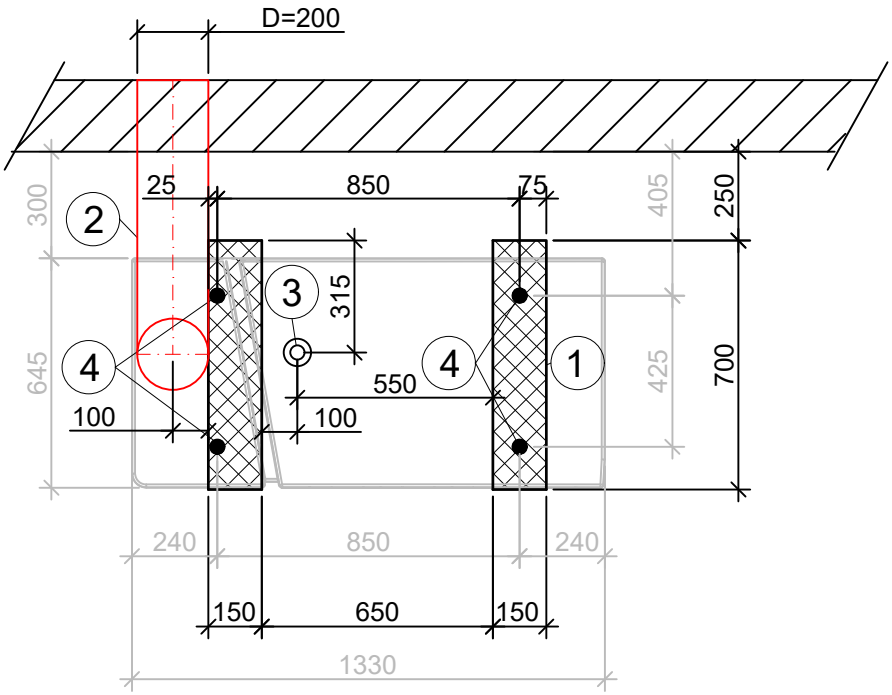

Seitenansicht:

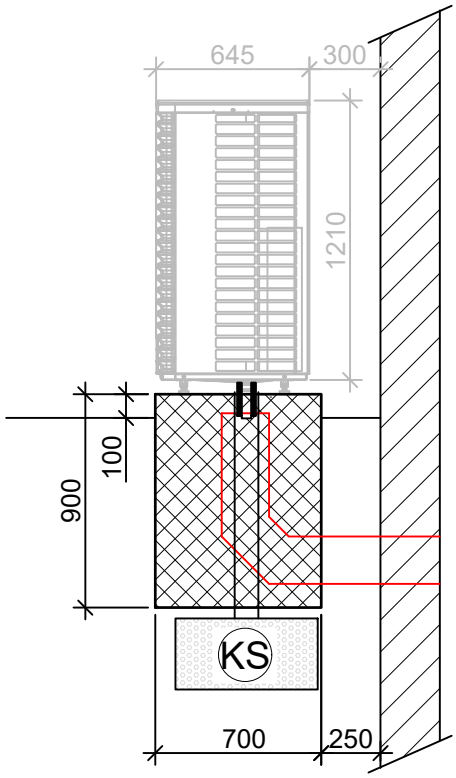

Vorderansicht:

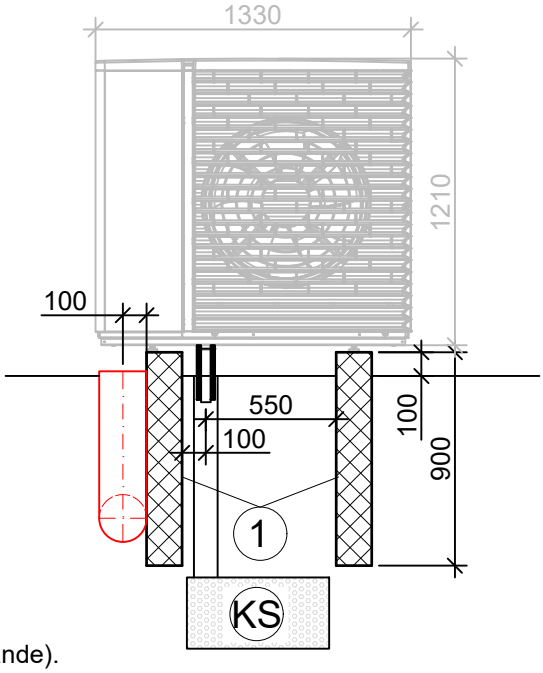

Legende:

1 Streifenfundament LxBxH: 700x150x900mm

2 Leerrohr DN 200
Bögen mit max. 45° verwenden und auf grossen Radius achten
Keine 90° Bögen verwenden
Zum Montieren von:
- 2x ANSI Schlauch DN 32 isoliert
- Leerrohr Ø50mm für Elektroanschlusskabel
- Leerrohr Ø35mm für BUS-Leitung

3 Kondensatschlauch Ø=40mm, in Erdreich geführt unter Frosttiefe
Dämmung notwendig unterhalb WP und oberhalb Erdreich

4 Stellfussposition

KS Kiesschicht zur Aufnahme von bis zu 100 l Kondensatwasser pro Tag als Pufferzone zum Versickern

Wichtig:
1m Abstand von Wärmepumpe zu Fenstern, Türen, Lichtschächten, Lüftungsöffnungen und Zündquellen sind zu beachten (siehe Sicherheitsabstände).

Sämtliche Abdichtungen der Futterrohre und der Hauseinführungen sind bauseits zu erstellen.

Der Verdampfer muss oberhalb der lokalen Schneehöhe liegen.

Bei windexponierter Lage ist die Standsicherung SFS zu verwenden.