Sockelplan

21.06.2016

Gerätebezeichnung

LWSE-1315FVS3 mit Bodenkonsolen

Ansicht:

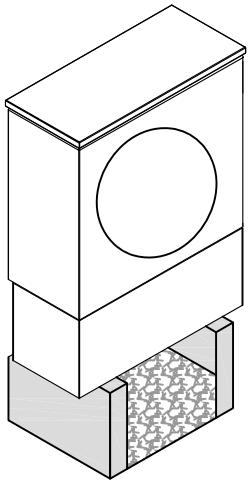

Seitenansicht:

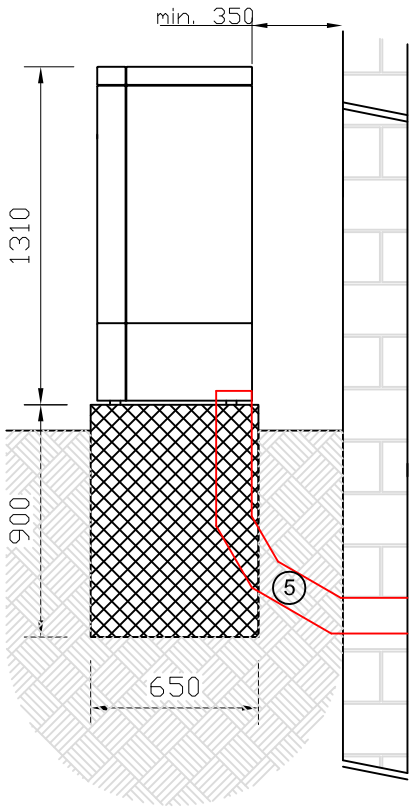

Legende:

1 Streifenfundament LxBxH: 650x150x900mm
2 Sickerbarer Untergrund
3 Fassade
4 Freie Fläche
5 Leerrohr min. DN 200!
Bögen mit max. 30° verwenden und auf grossen Radius achten!
Hinweis: keine 90° Bögen (Leerrohr) verwenden!

Grundriss:

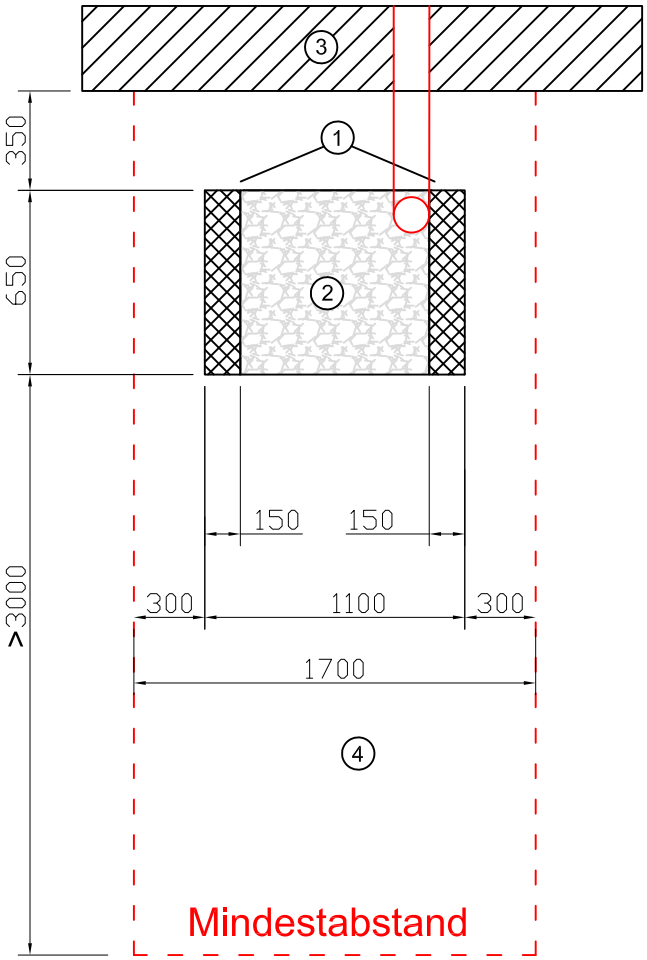
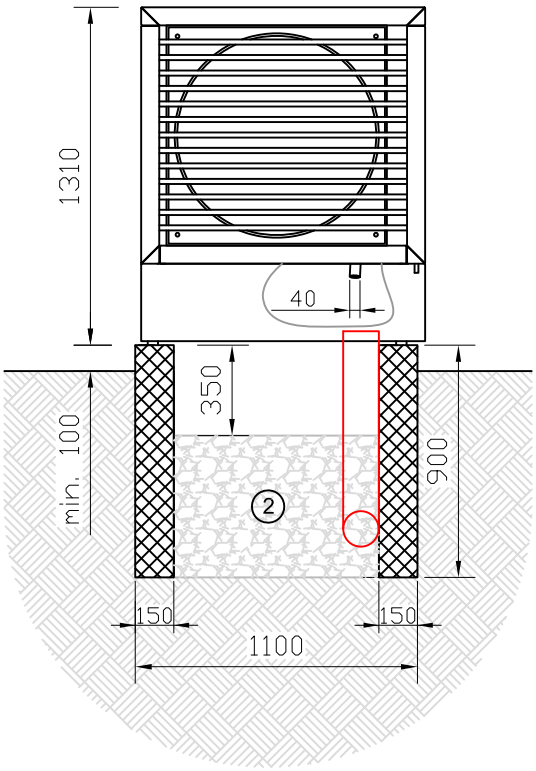
Vorderansicht: