Plan du socle

Nom de l'appareil **LW 251A**

Vue de face:

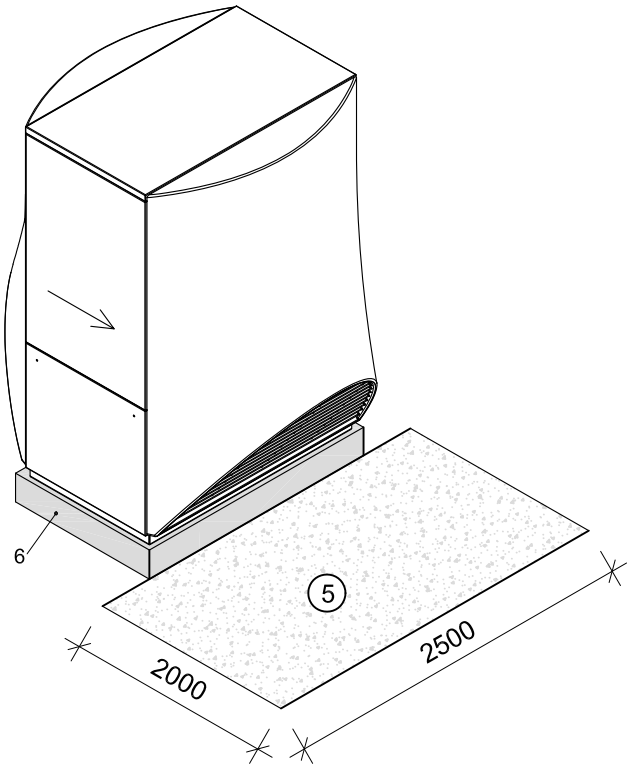

Vue de dessus:

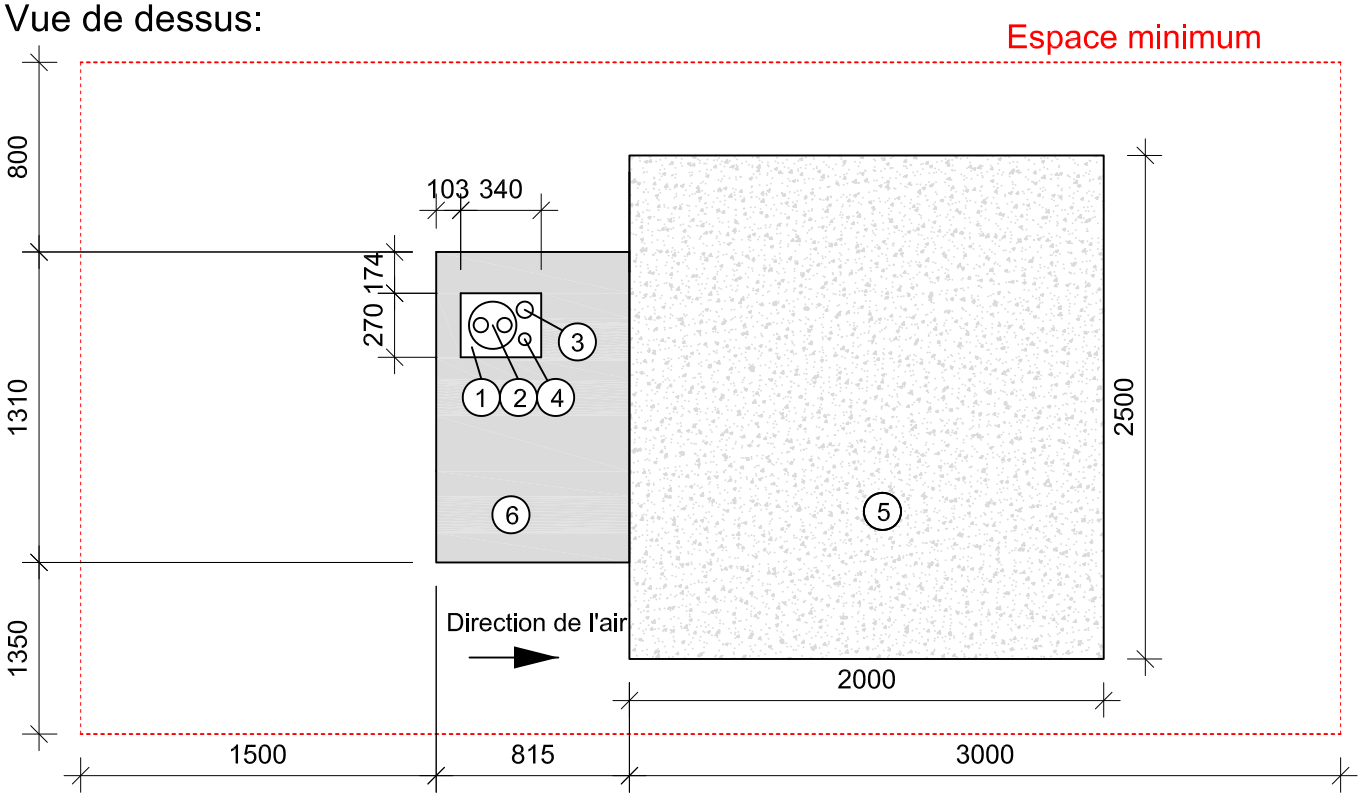

La formation d'un lac d'air froid doit etre evitee. L'air souffle doit pouvoir s'ecouler librement et toute recirculation d'air doit etre evitee. La distance laterale par rapport aux murs du batiment doit etre d'au mains 0.8 m.

Légende:

1 Evidement dans le socle, à couler aprés le montage.
2 Tube plastique pour les tuyaux aller et retour dans la maison D=200mm, le tube doit dépasser du socle d'env. 10mm
3 Tube pour le câbles électriques D=70mm, le tube doit dépasser du socle d'env. 10mm
4 Evacuation de l'eau des condensats D=50mm, l'écoulement doit être hors gel
5 Surface perméable aux eaux (par exemple gravier) dans la zone de la sortie d'air
6 Socle hauteur >150 mm