Type Chauffe-eau WPX0 1500.1

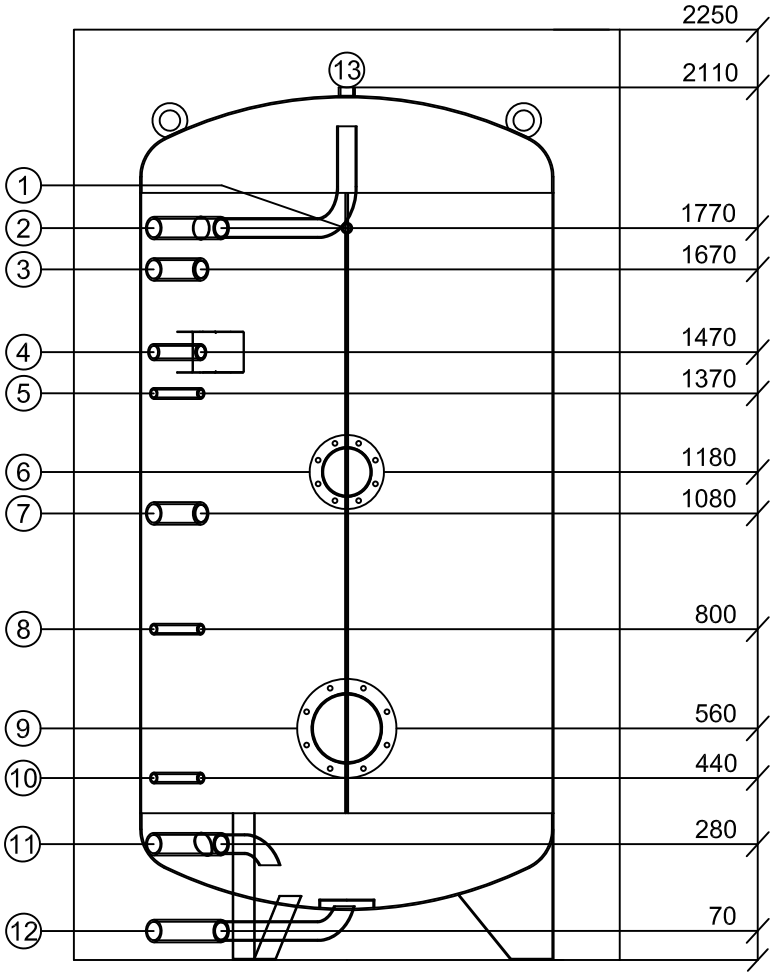
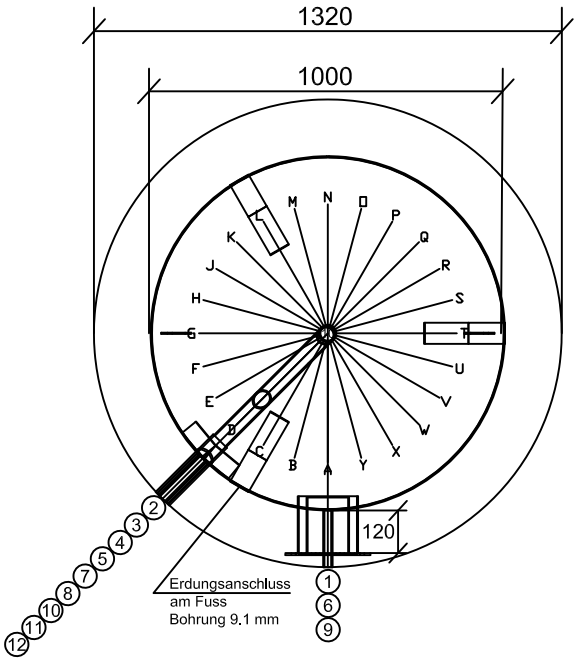
Données techniques			WPX0 1500.1
Volume utilie		l	1420
Côte de redressement		mm	2128
Poid		kg	200
Hauteur	avec isolation	mm	2250
	sans isolation	mm	2110
Diamètre	avec isolation	mm	1320
	sans isolation	mm	1000
1 Thermomètre	½“	mm	1770
2 Manchon pour eau chaude	1 ½“		
3 Manchon	1 ½“	mm	1670
4 Manchon pour Circulation	1"	mm	1470
5 Manchon pour sonde	½“	mm	1370
6 Flasque	Ø 180/120	mm	1180
7 Manchon	1 ½“	mm	1080
8 Manchon pour sonde	½“	mm	800
9 Flasque	Ø 240/170	mm	560
10 Manchon pour sonde	½“		440
11 Manchon	1 ½“	mm	280
12 Manchon pour Eau froide	1 ½“	mm	70
13 Raccordement ecs	1"		
Perte de réchauffement		W	127
Classe énergétique			C
Pression de service chauffage		bar	6
Pression de service eau chaude		bar	6
Température de service		°C	bis 95°C
Examens	SVGW - Nr.		1511-6440