Supporti a pavimento

LWD 90A

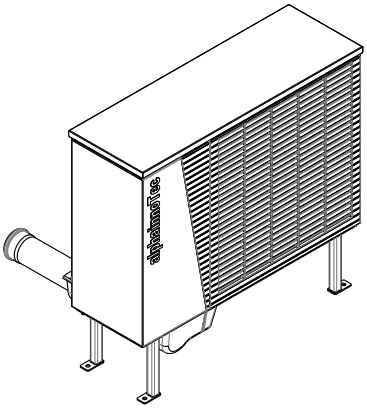

Vista frontale:

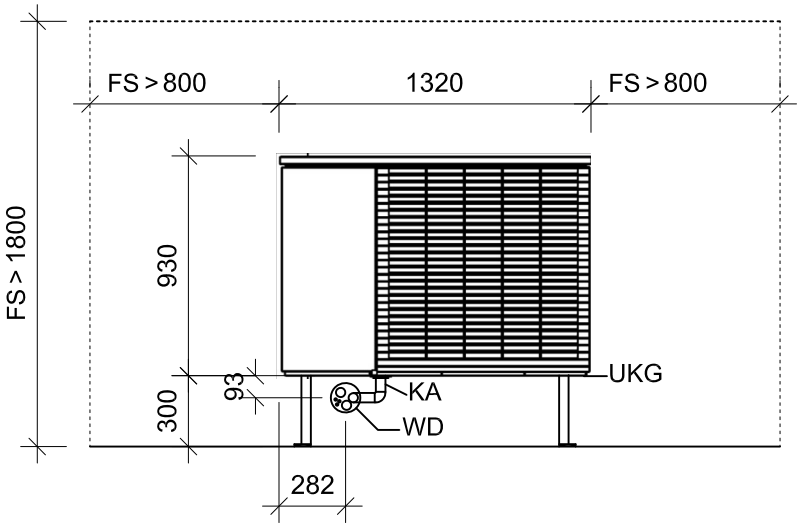

Pianta:

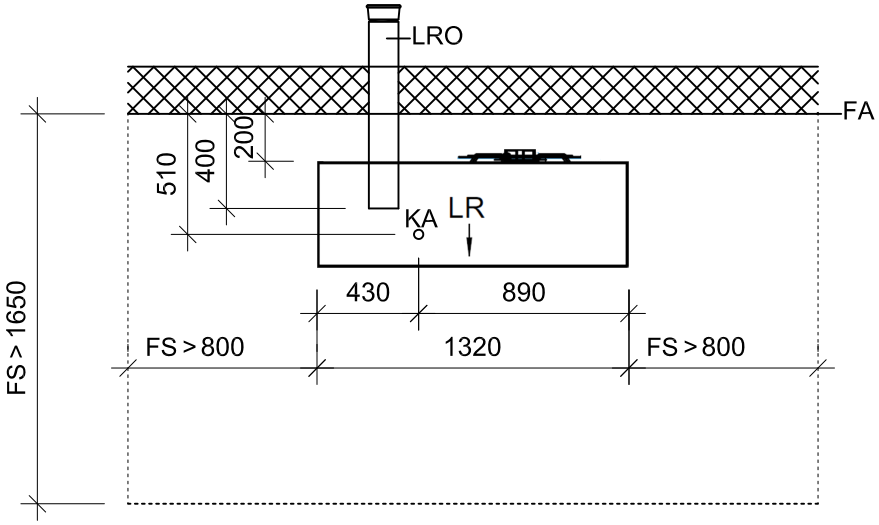

Leggenda:

FA	Facciata esterna
UKG	Bordo inferiore dell' apparecchio
LRO	Tubo vuoto KG DN 125, Øa 125, fornitura terzi
LR	Direzione del flusso d' aria
FS	Spazio libero per manutenzione
WD	Passagio murale ermetico al gas, per andata e ritorno cavi eletrici ev. tubo scarico acqua condensa
KA	Raccordo scarico acqua condensa (dettaglio vedi allacciamento del tubo di scarico)